Technik – mit der Sie rechnen können
Technology you can depend on
La Technique sur laquelle vous pouvez compter

CHAMPION-MÄHVORSATZ
CHAMPION-ROTARY CROP HEADER
TÊTE DE RÉCOLTE CHAMPION

360

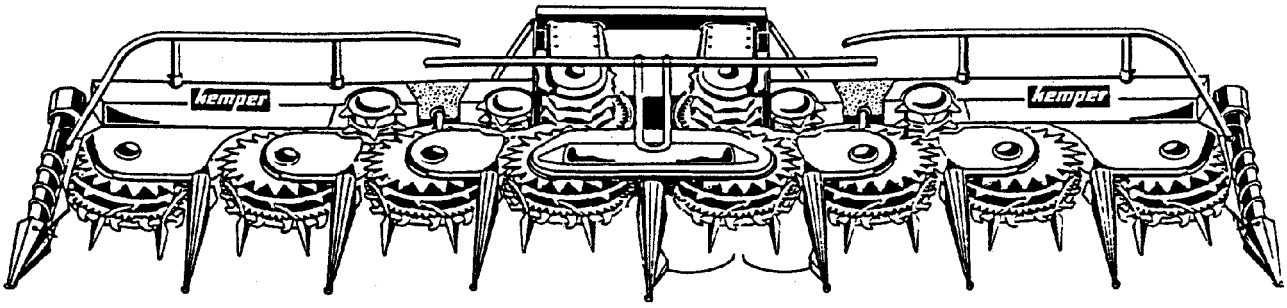

Ø ERSATZTEILLISTE
Ø Spare parts list
Ø Liste de piéces de détachées

Ausgabe E 0508
Nr.: 87048

188

ab SN 188 - 105200

Maschinenfabrik KEMPER GmbH & Co. KG • D- 48694 Stadtlohn
Postfach 1352 • Telefon : +49 (0) 25 63 / 88-0
E-mail: Info@Kemper-Stadtlohn.de
Internet: www.kemper-stadtlohn.de

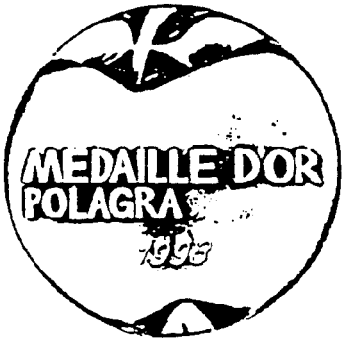

Ansprüche aus den Ausführungen	Die Konstruktionen und Funktionen unserer Produkte unterliegen der Technischen Fortentwicklung; deshalb sind die Angaben hierzu nicht in jedem Falle für die Lieferung verbindlich.	
Telefon - Inland	Verkaufsleitung	+49 (0) 25 63 - 88 33
	Verkauf - Maschinen	+49 (0) 25 63 - 88 34
	Versanddisposition	+49 (0) 25 63 - 88 35
	Verkauf - Ersatzteile	+49 (0) 25 63 - 88 36 / 88 37
	Kundendienst	+49 (0) 25 63 - 88 26 / 88 32 / 88 84
Fax - Inland	Verkaufsleitung	+49 (0) 25 63 - 88 155
	Verkauf - Maschinen	+49 (0) 25 63 - 88 98
	Verkauf - Ersatzteile	+49 (0) 25 63 - 88 95
	Kundendienst	+49 (0) 25 63 - 88 147
Telefon - Export	Gebiets-Verkaufsleitung	+49 (0) 25 63 - 88 150
	Gebiets-Verkaufsleitung	+49 (0) 25 63 - 88 152
	Verkauf - Maschinen	+49 (0) 25 63 - 88 22 / 88 25 / 88 28
	Verkauf - Ersatzteile	+49 (0) 25 63 - 88 22 / 88 25 / 88 28
	Kundendienst	+49 (0) 25 63 - 88 26 / 88 32 / 88 84
Fax - Export	Gebiets-Verkaufsleitung	+49 (0) 25 63 - 88 155
	Verkauf - Maschinen	+49 (0) 25 63 - 88 44
	Verkauf - Ersatzteile	+49 (0) 25 63 - 88 44
	Kundendienst	+49 (0) 25 63 - 88 147
Telefon	Produktinformation	+49 (0) 25 63 - 88 151
Fax	Produktinformation	+49 (0) 25 63 - 88 44

Inhaltsverzeichnis

Ersatzteilliste Nr. 188

Trägerkonsolen	184-3304	Trägerkonsole	CL	CLAAS 840/850/860/880/870/890/900
	186-3305	Pendelrahmen	CL	CLAAS 840/850/860/870/890/900
	186-3305 Bl.2	Pendelrahmen	CL	CLAAS 840/850/860/870/890/900
	156-3312	Trägerkonsole	FX	NEW - HOLLAND
	168-3313	Pendelrahmen	FX	NEW - HOLLAND
	156-3316	Trägerkonsole	CA	CASE 8790
	168-3316	Trägerkonsole	CX	NEW HOLLAND FX + CASE IH CHX
	168-3316 BL:2	Trägerkonsole	CX	NEW HOLLAND FX + CASE IH CHX
	168-3317	Pendelrahmen	CX	NEW HOLLAND FX + CASE IH CHX
	168-3317 Bl.2	Pendelrahmen	CX	NEW HOLLAND FX + CASE IH CHX
Messerrotoren	188-3330	Einzugstrommeln	Messerrotoren	
	188-3330 Bl.2	Einzugstrommeln	Messerrotoren	
	188-3333	Sternratsche		
	188-3336	Teilerspitzen	Gleitschuhe	
	188-3339	Abstreifer	Stützträger	
	188-3342	Mitteltisch	Innentisch	
Fördertrommeln	186-3345	Schrägfördertrommeln		
	188-3348	Querfördertrommeln		
	186-3351	Lenkhilfe		
	188-3354	Vordruckbügel		
	186-3357	Blattheber	Halmteiler	
Hydraulik	186-3360	Hydraulische Aushebung		
Unfallschutz	166-3362	Unfallschutz-Beleuchtung		
Sonderausrüstung	188-3364	Sonderausrüstungen	GPS	
Gelenkwellen	154-3366	Gelenkwelle	CA	
	154-3369	Gelenkwelle	FX	
	164-3370	Gelenkwelle	CX	
	186-3372	Doppelgelenk	CL	
	186-3372 Bl.2	Doppelgelenk	CL	
	156-3375	Reibkupplung 800 Nm	Anfahrkupplung	
	158-3375	Reibkupplung – Wasser	Anfahrkupplung	
	157-3377	Reibkupplung – Wasser	Anfahrkupplung	
	186-3378	Notizen		
	164-3379	Drehmomemt - Prüfvorrichtung		
Grundrahmen	188-3381	Grundrahmen		
Anfahrkupplung	188-3384	Durchtrieb - Anfahrkupplungen		
Grund-Getriebe	156-3387	Erklärungen zu den	Stirnradwinkelgetrieben	
	154-3390	Stirnradwinkelgetriebe	für Einzugstrommel	
	154-3390 Bl.2	Stirnradwinkelgetriebe	für Einzugstrommel	
	156-3393	Erklärungen zu den	Stirnradwinkelgetrieben	
	148-3396	Winkelgetriebe	für Querfördertrommel	
	148-3399	Stirnradwinkelgetriebe	für Hauptantrieb links	
	148-3402	Stirnradwinkelgetriebe	für Hauptantrieb rechts	
	154-3405	Stirnradgetriebe	für Fördertrommel	
Zusatzgetriebe	164-3411	Winkelgetriebe	Cl 8 + CA 8790	CLAAS und CASE
	154-3417	Schaltgetriebe	CL 840	CLAAS
	154-3417 Bl.2	Schaltgetriebe	CL 840	CLAAS
	148-3417	Schaltgetriebe	CL 880	CLAAS
	148-3417 Bl.2	Schaltgetriebe	CL 880	CLAAS
	148-3423	Schaltgetr.	FX	NEW - HOLLAND
	148-3423 Bl.2	Schaltgetr.	FX	NEW - HOLLAND
	168-3424	Schaltgetr.	CX	NEW – HOLLANDS FX 30und CHX
	168-3424 Bl.2	Schaltgetr.	CX	NEW – HOLLANDS FX 30und CHX
Beschriftung	184-3441	Beschriftung		
Richtlinien	120-1860	Richtlinien für Bestellung		

Blatt-Nr.:184- 3304

Trägerkonsole CL 8 CLAAS

Ausgabe: 0501

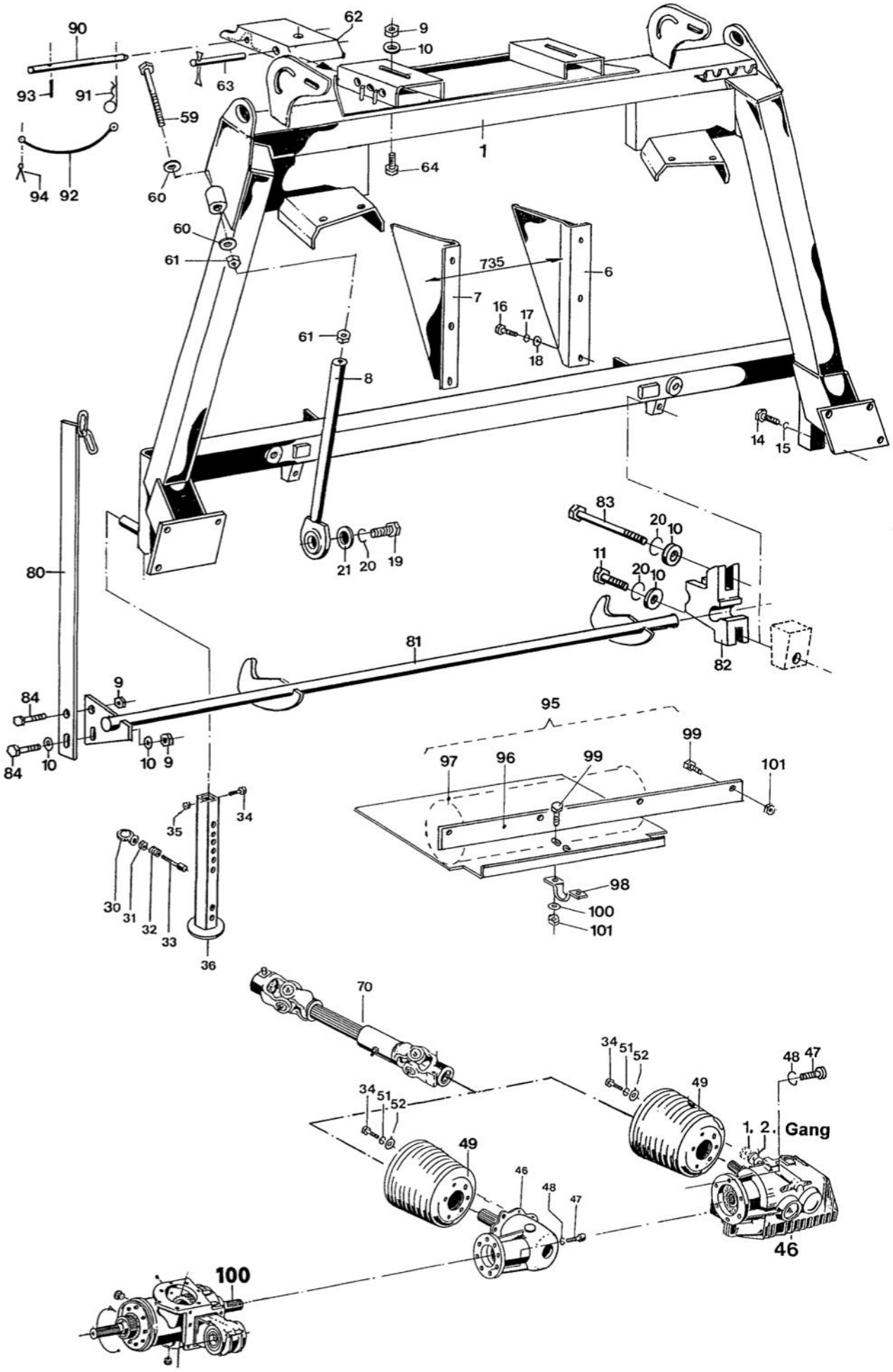

Blatt-Nr.: 186 - 3305

Pendelrahmen CL Claas

Ausgabe: 0508

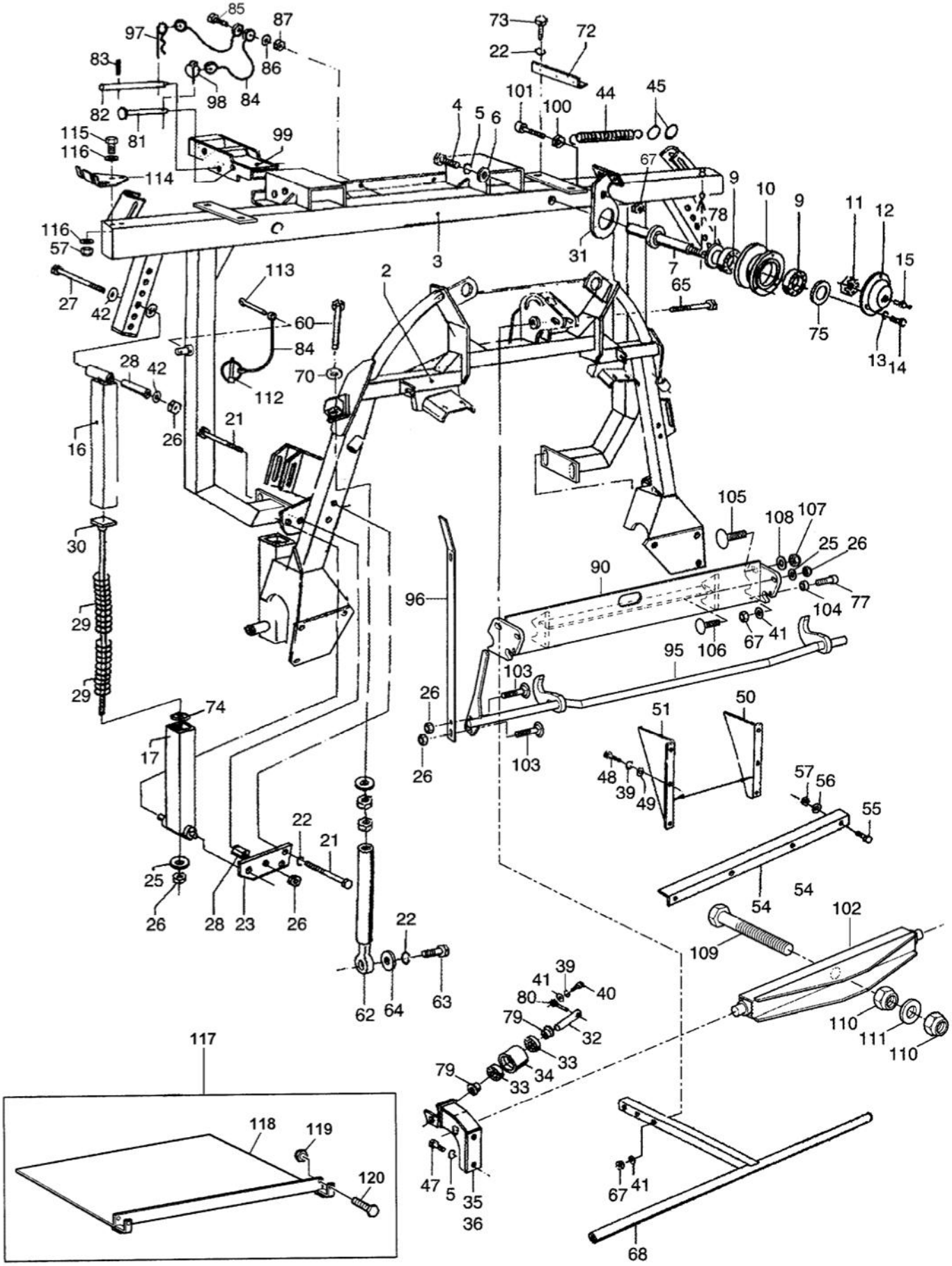

Pendelrahmen CL Claas

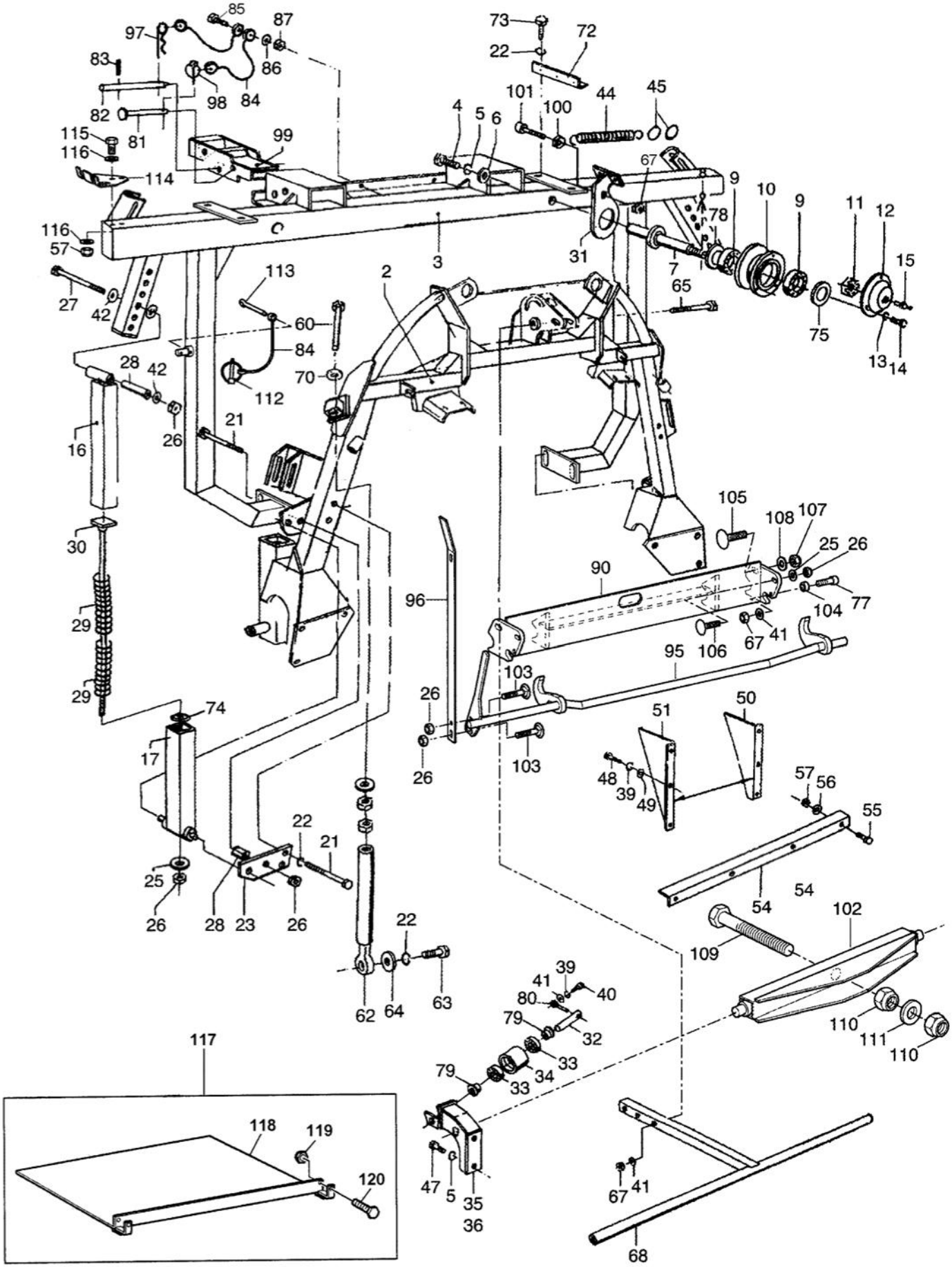

Blatt-Nr.: 168-3313

Pendelrahmen FX New Holland

Ausgabe: 0403

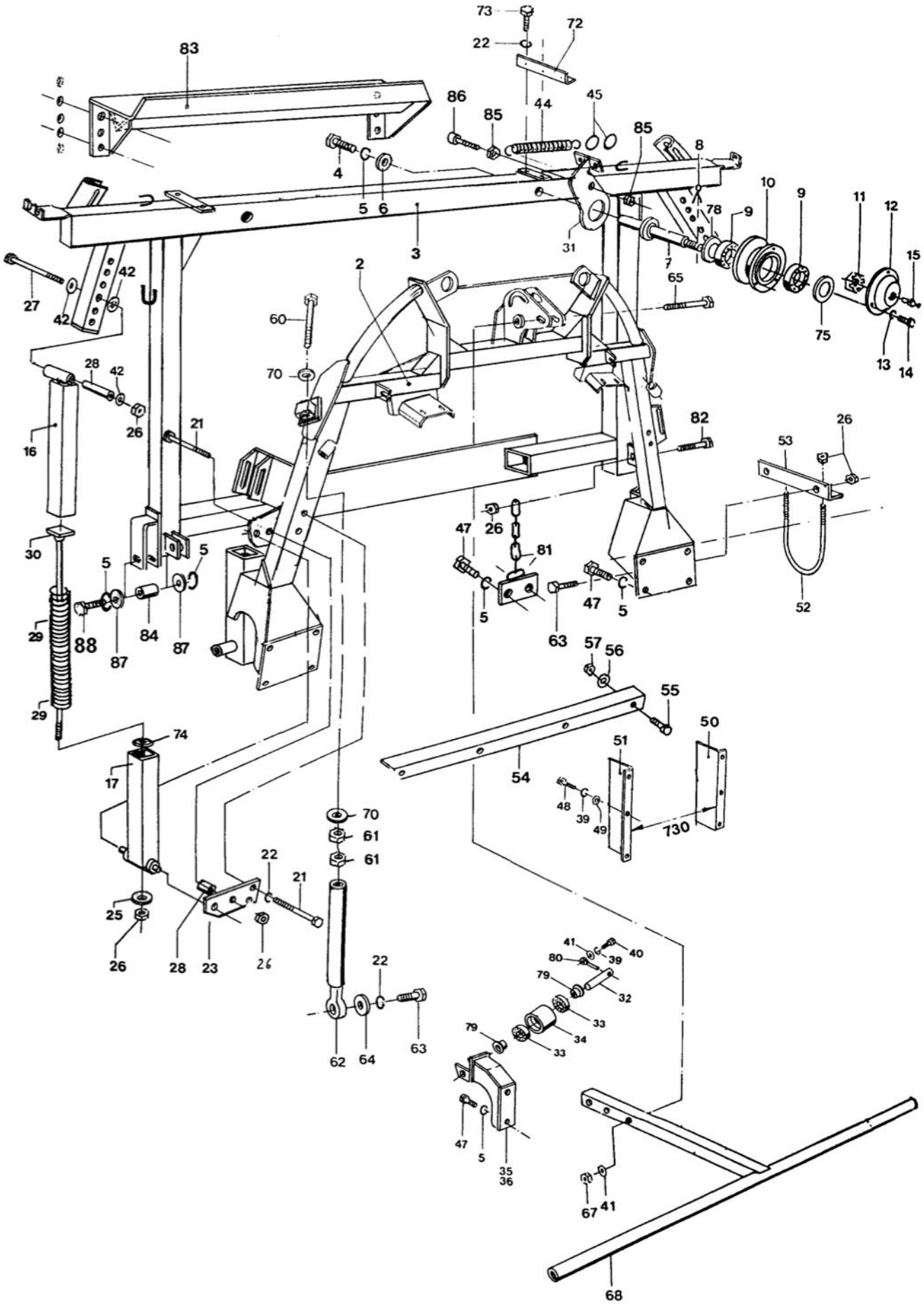

Blatt-Nr.:156 - 3316

Trägerkonsole CA CASE

Ausgabe: 0105

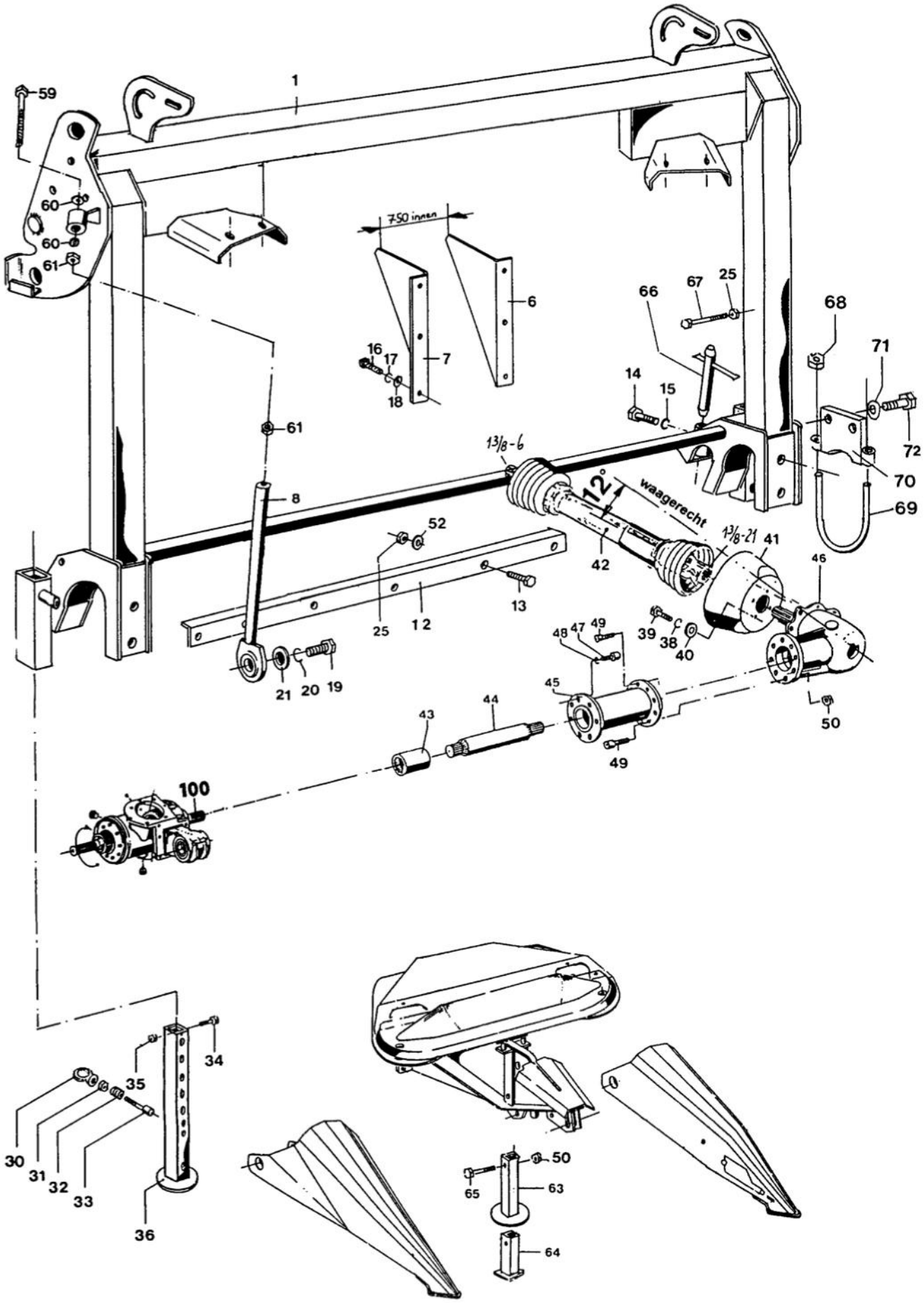

Trägerkonsole CX New-Holland FX und CASE IH CHX

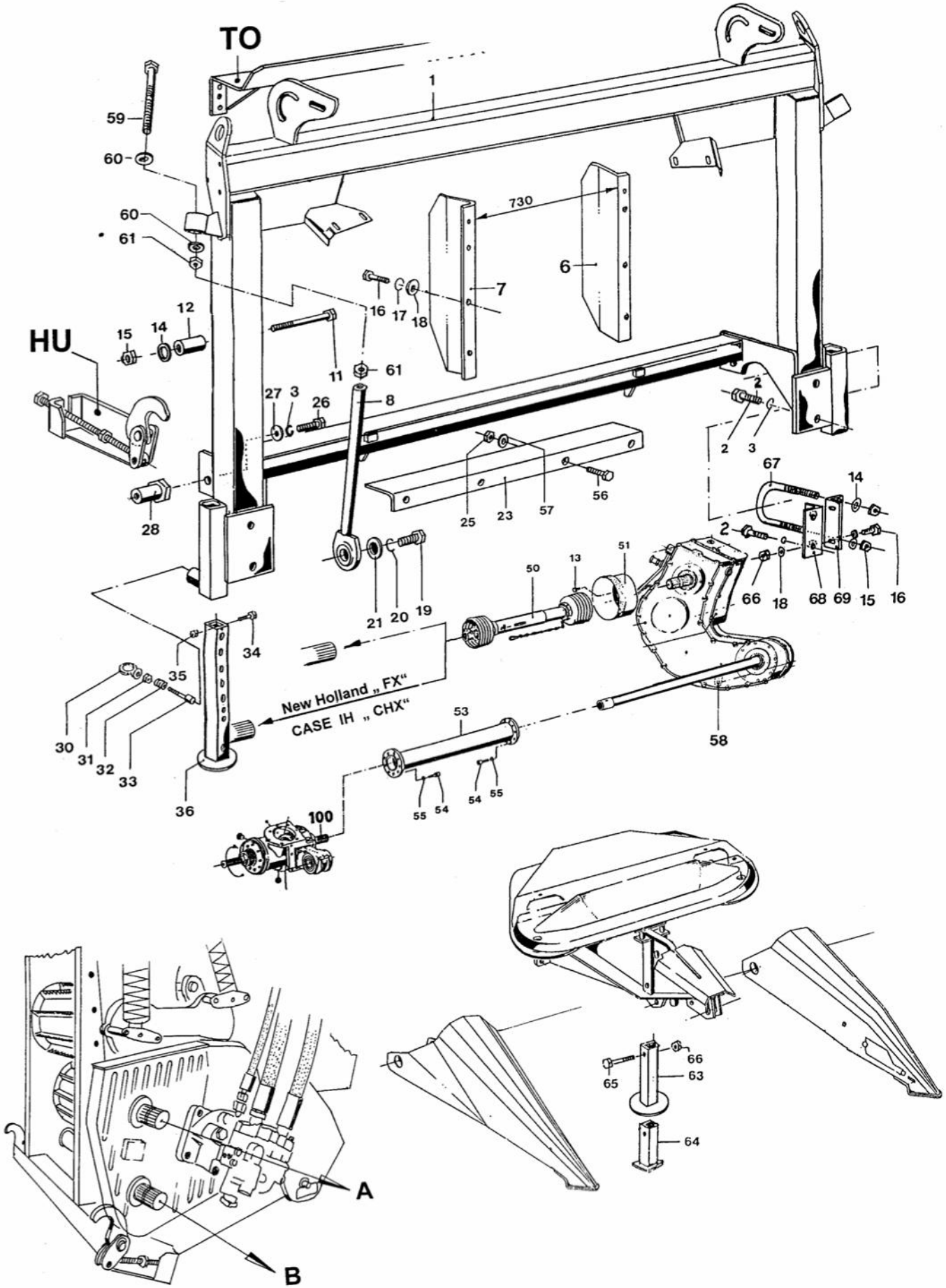

Trägerkonsole CX New-Holland FX und CASE IH CHX

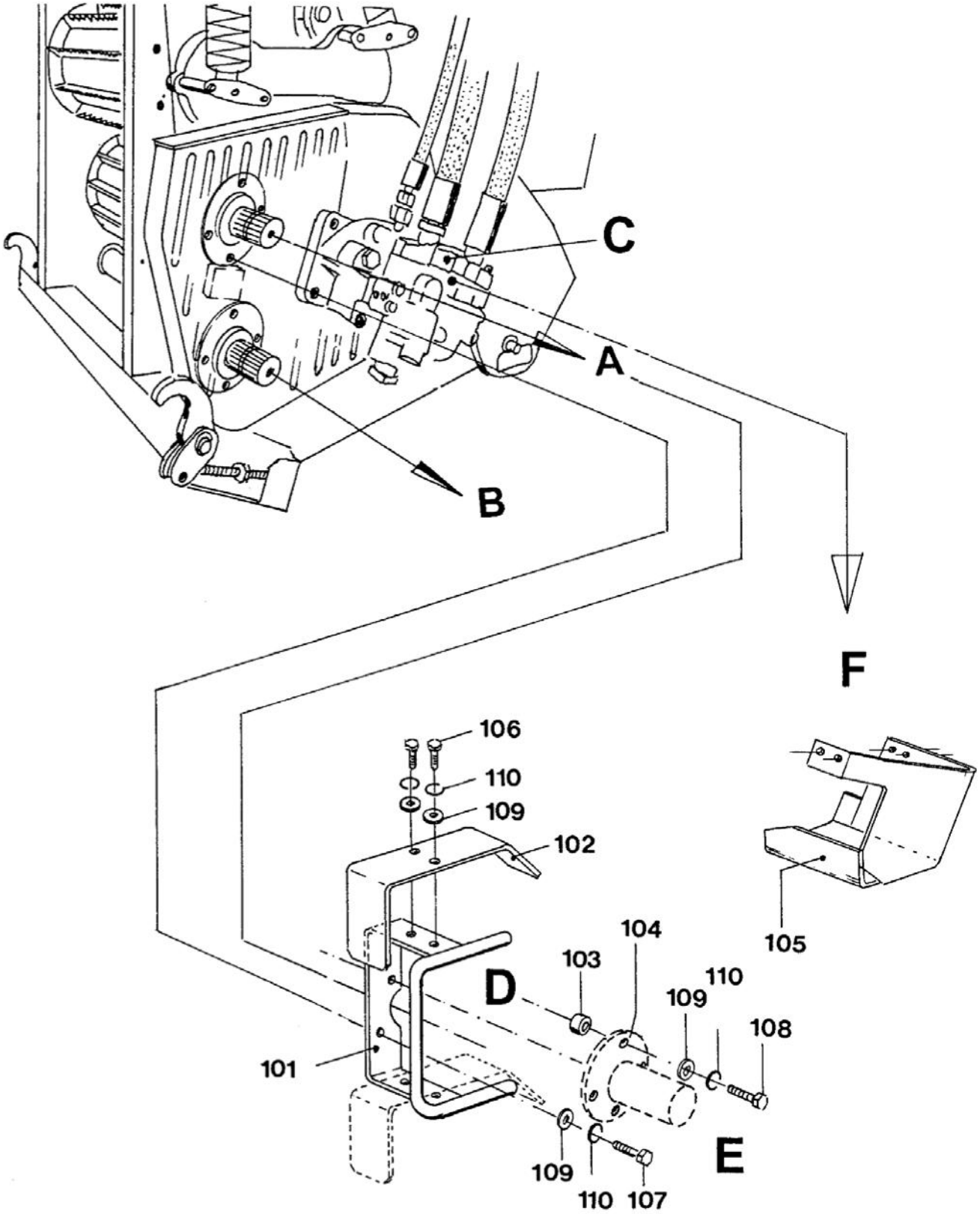

Pendelrahmen CX New-Holland FX und CASE IH CHX

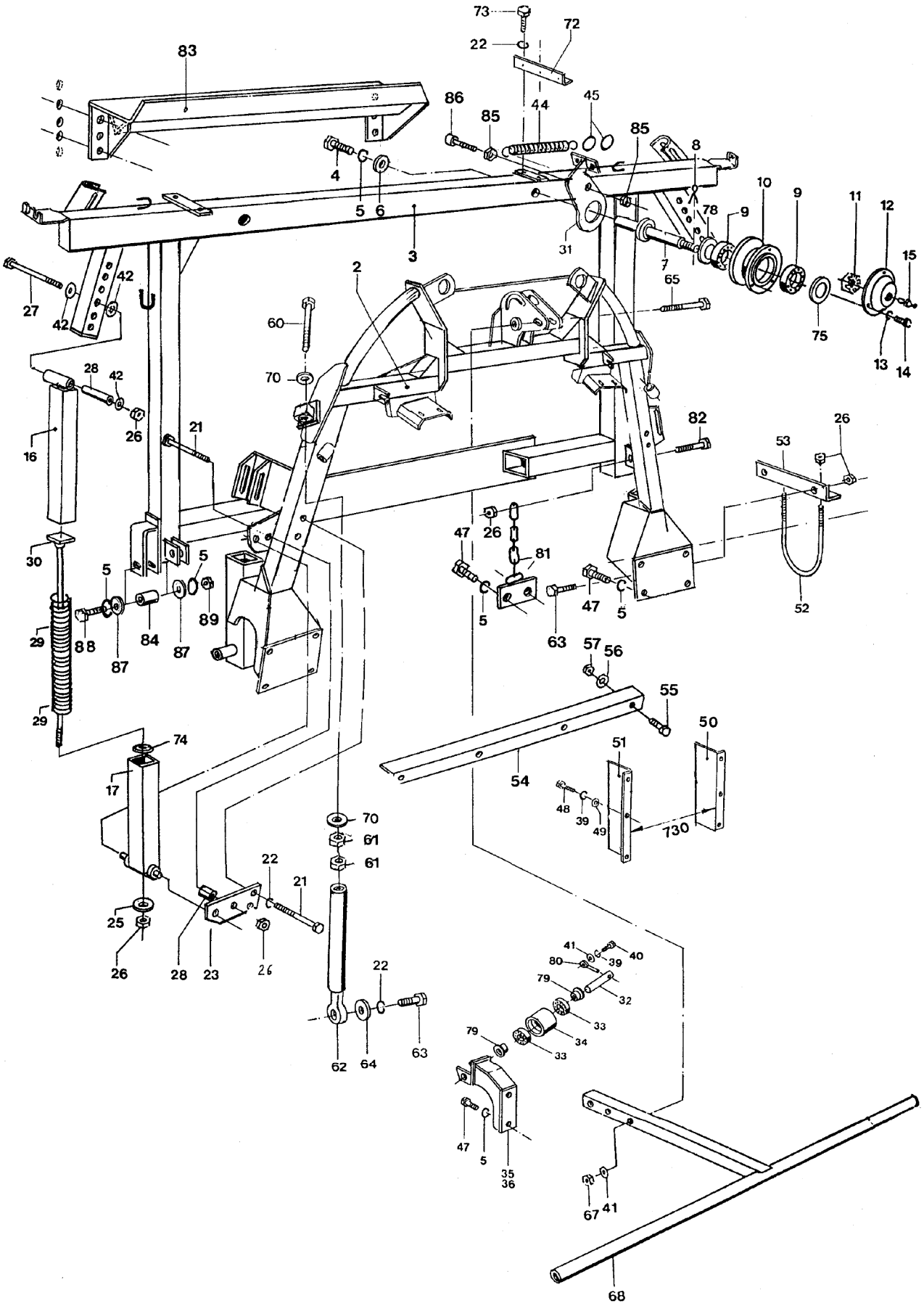

Pendelrahmen CX New-Holland FX und CASE IH CHX

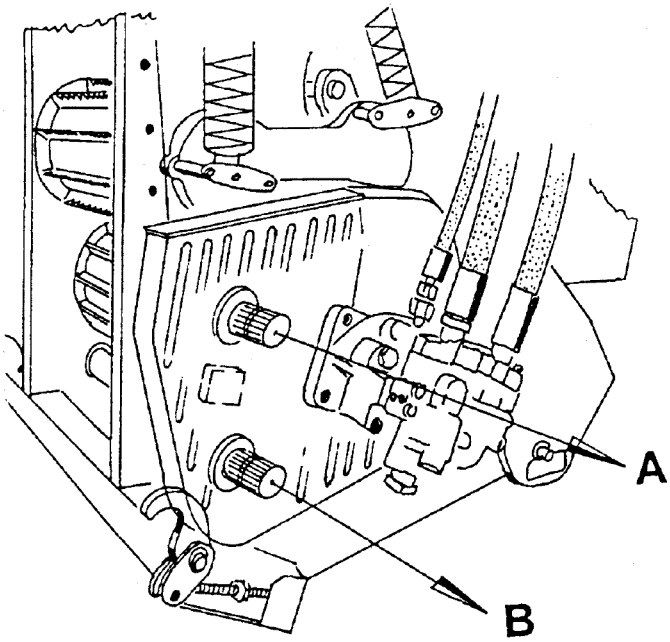

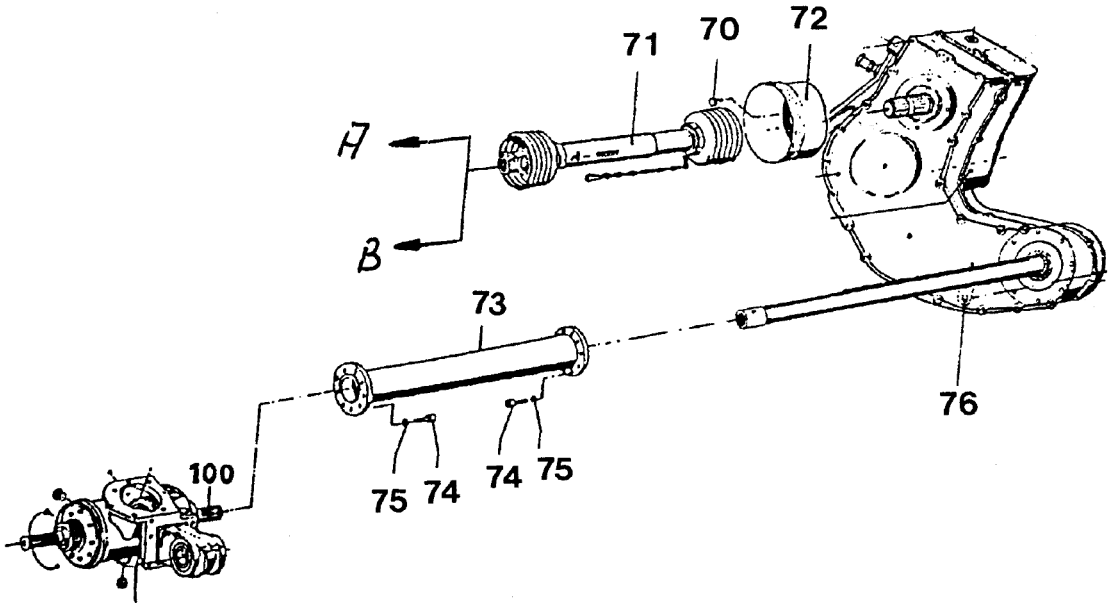

Einzugstrommeln – Messerrotoren

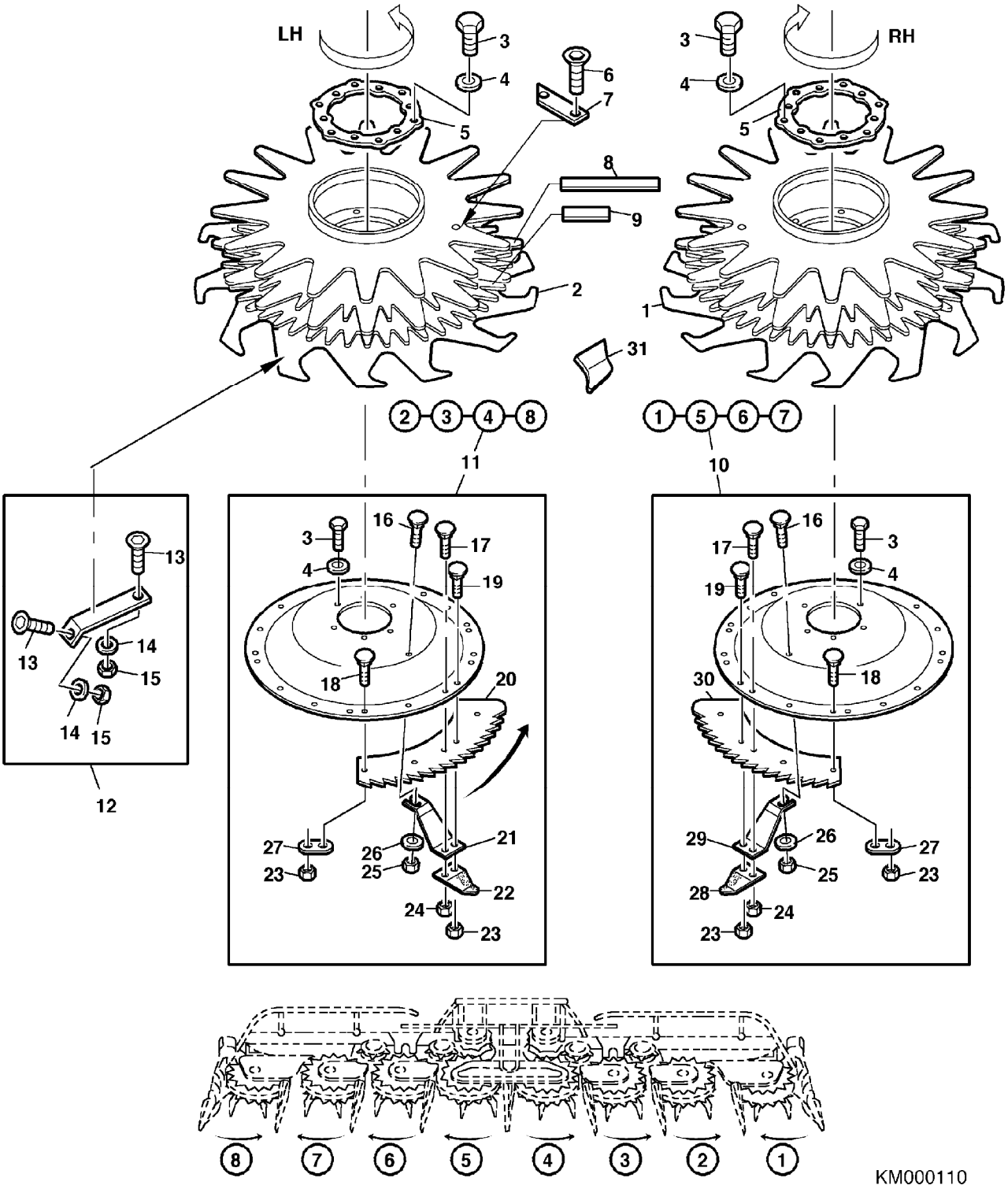

Einzugstrommeln – Messerrotoren

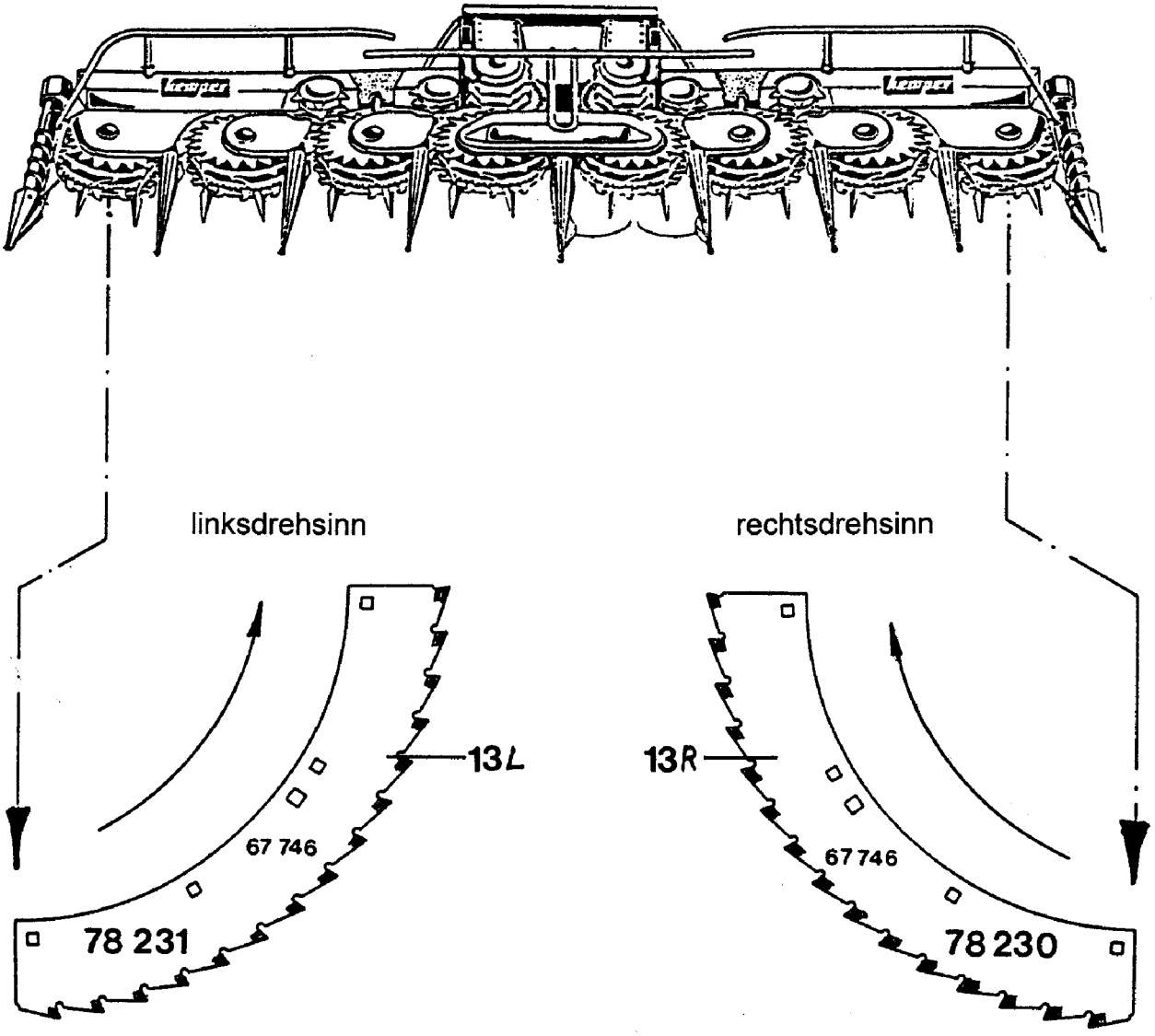

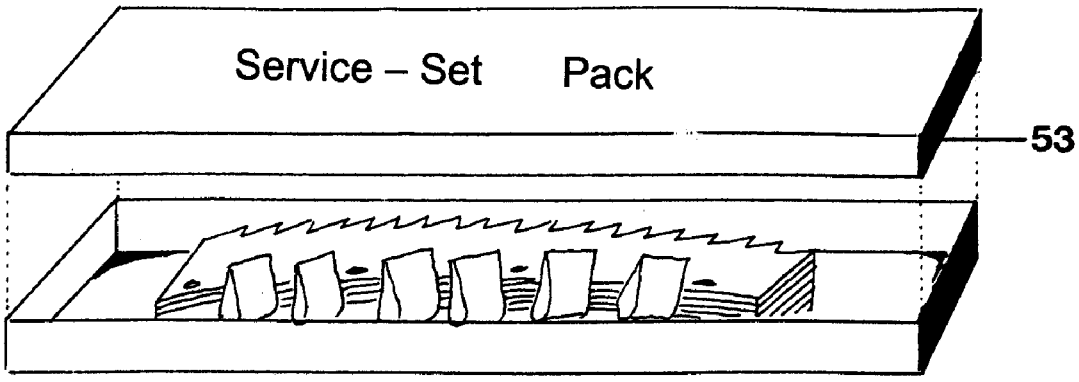

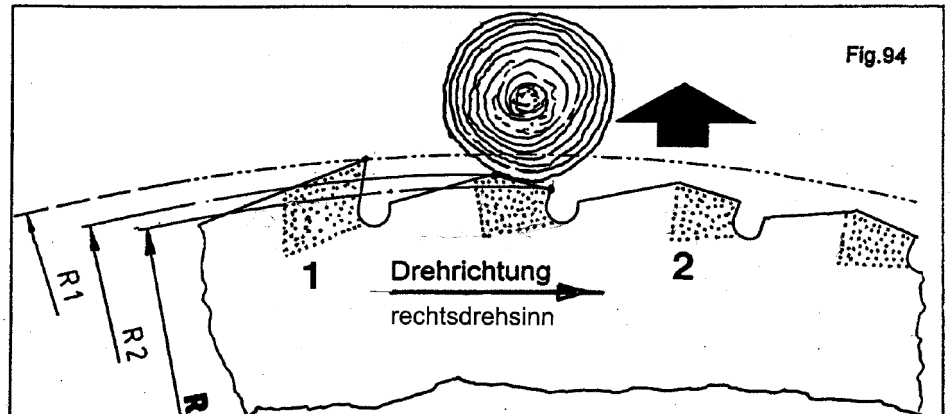
Fig.94
R1
R2
R
1
2
Drehrichtung
rechtsdrehsinn

Teilerspitzen - Gleitschuhe

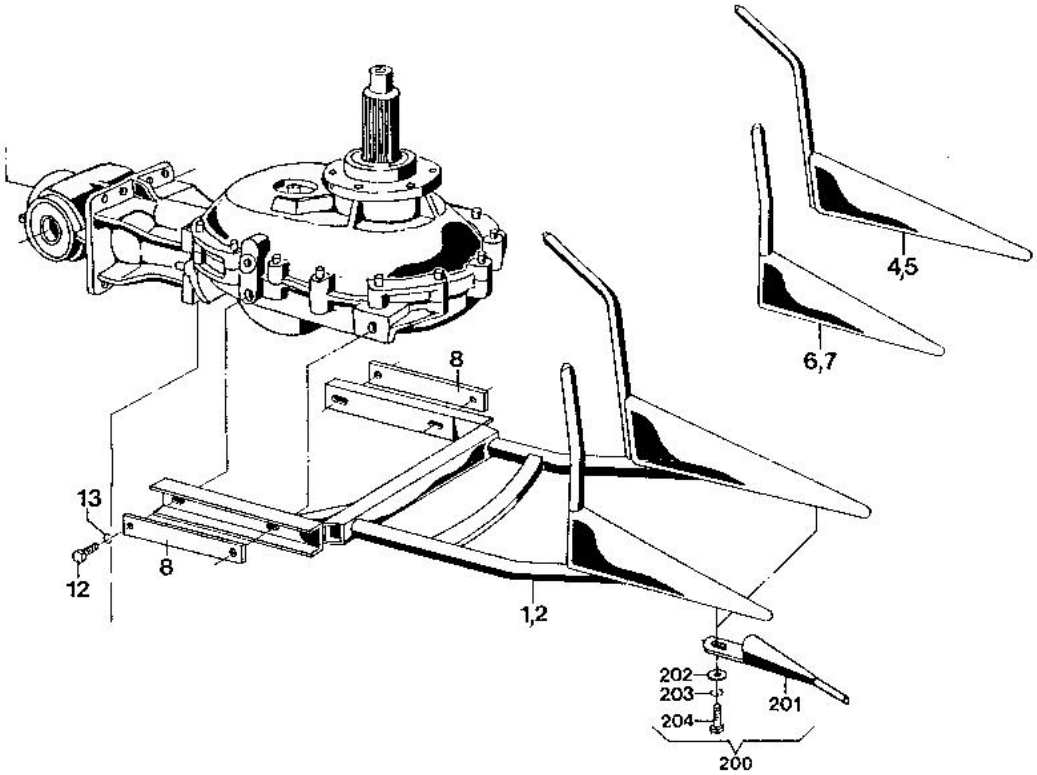

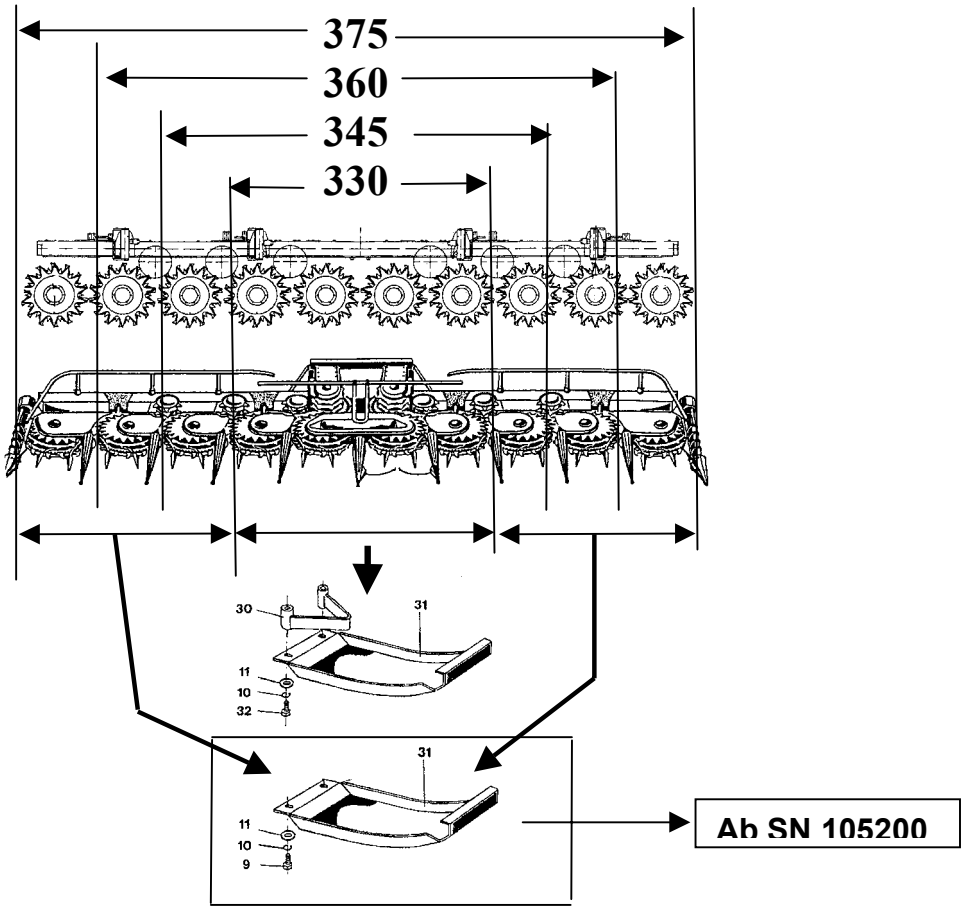

Abstreifer – Stützträger

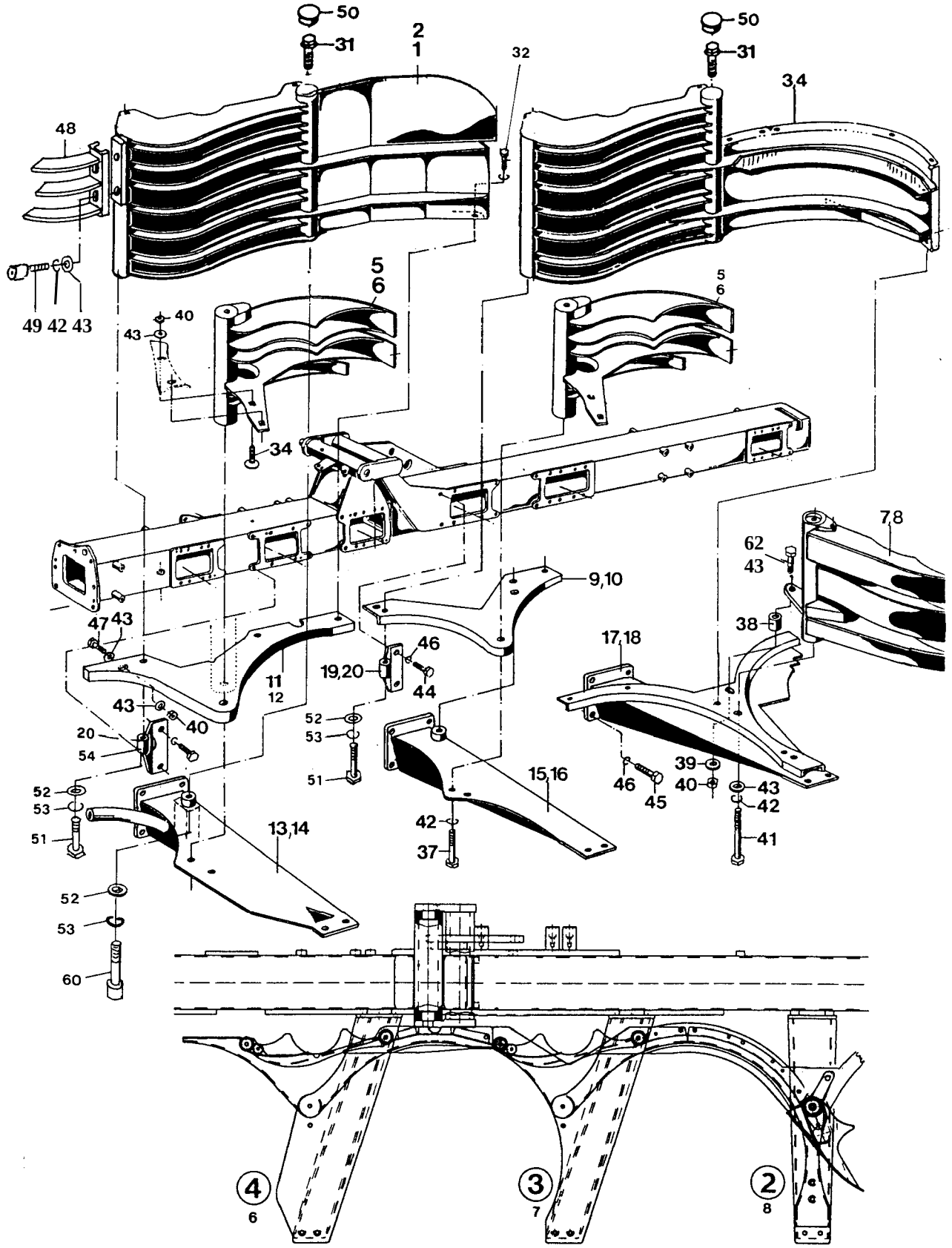

Blatt-Nr.: 188 - 3342

Mittel - und Innentisch

Ausgabe: 0401

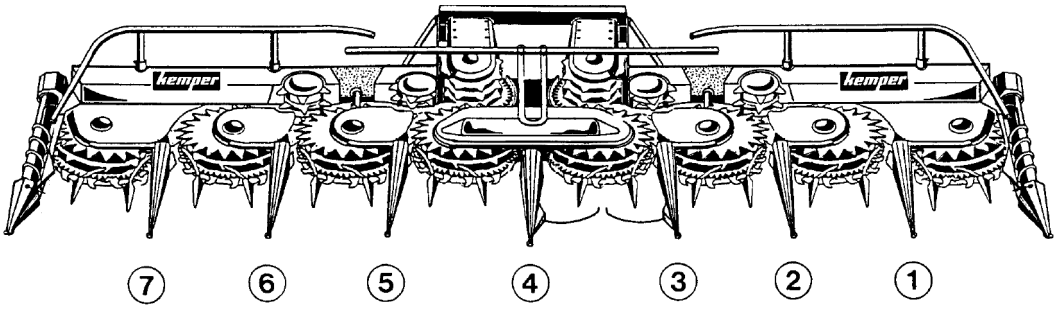

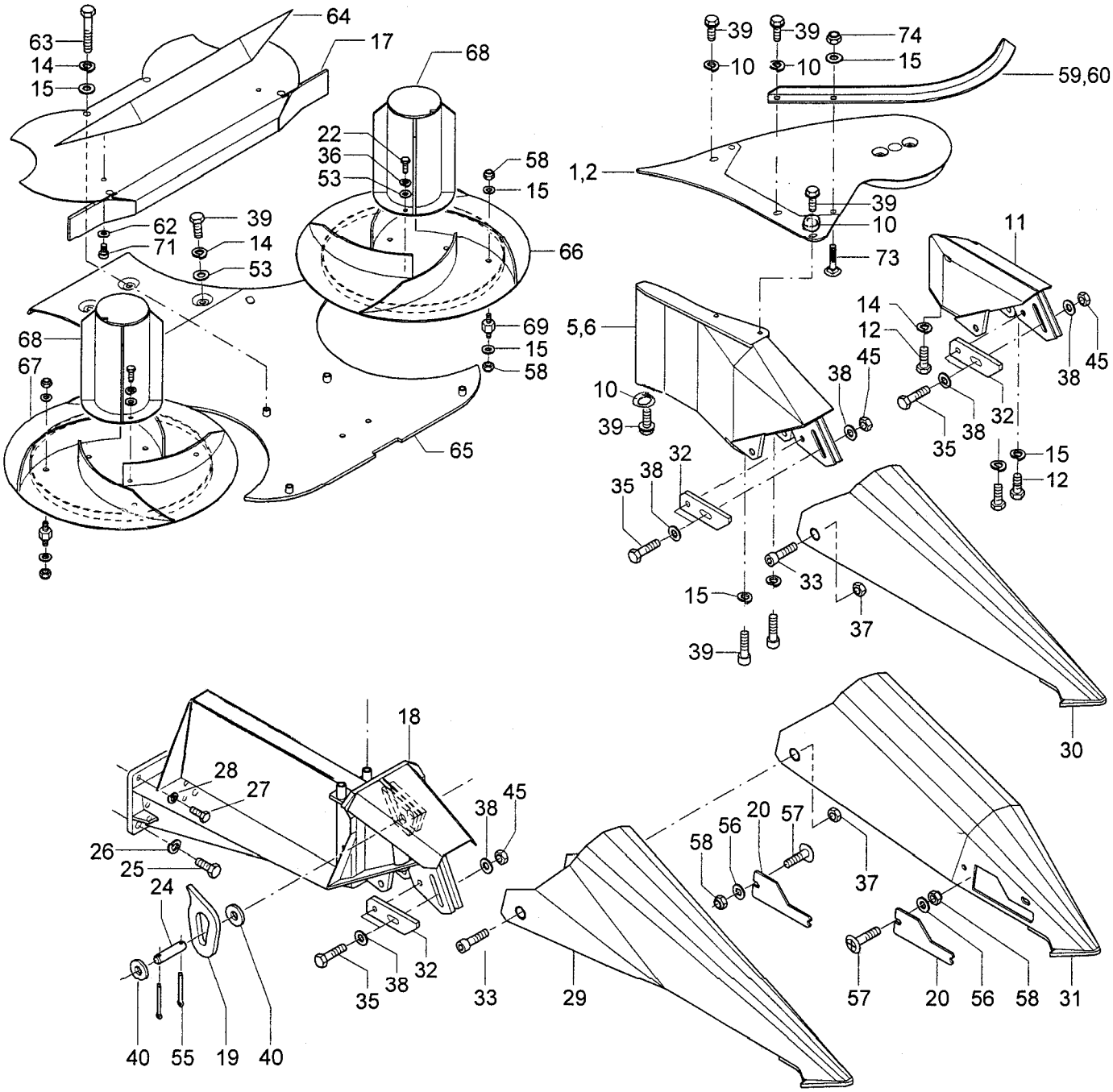

Blatt-Nr.: 186-3345

Schrägfördertrommeln

Ausgabe: 0401

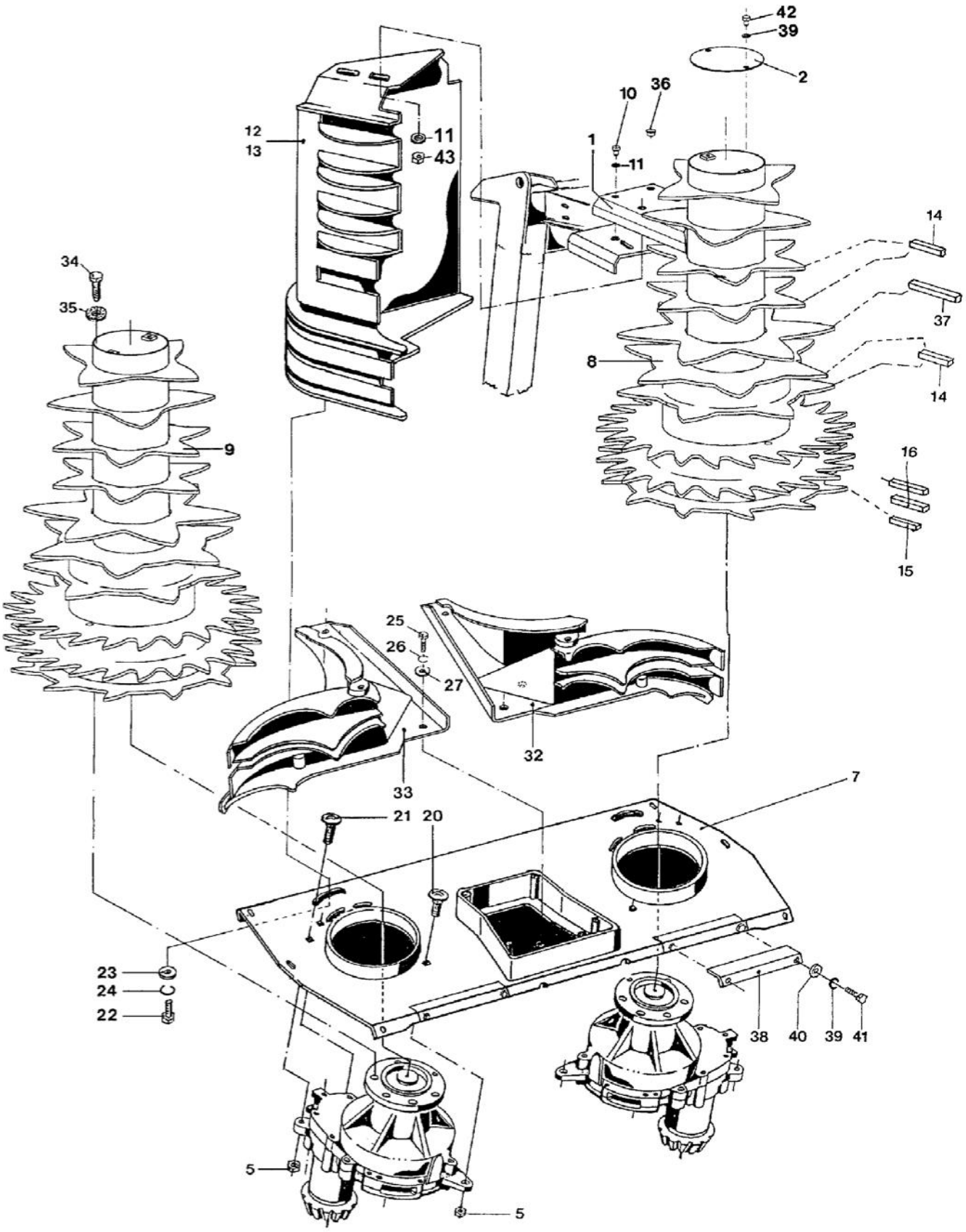

Blatt-Nr.: 188-3348

Querfördertrommel

Ausgabe: 0501

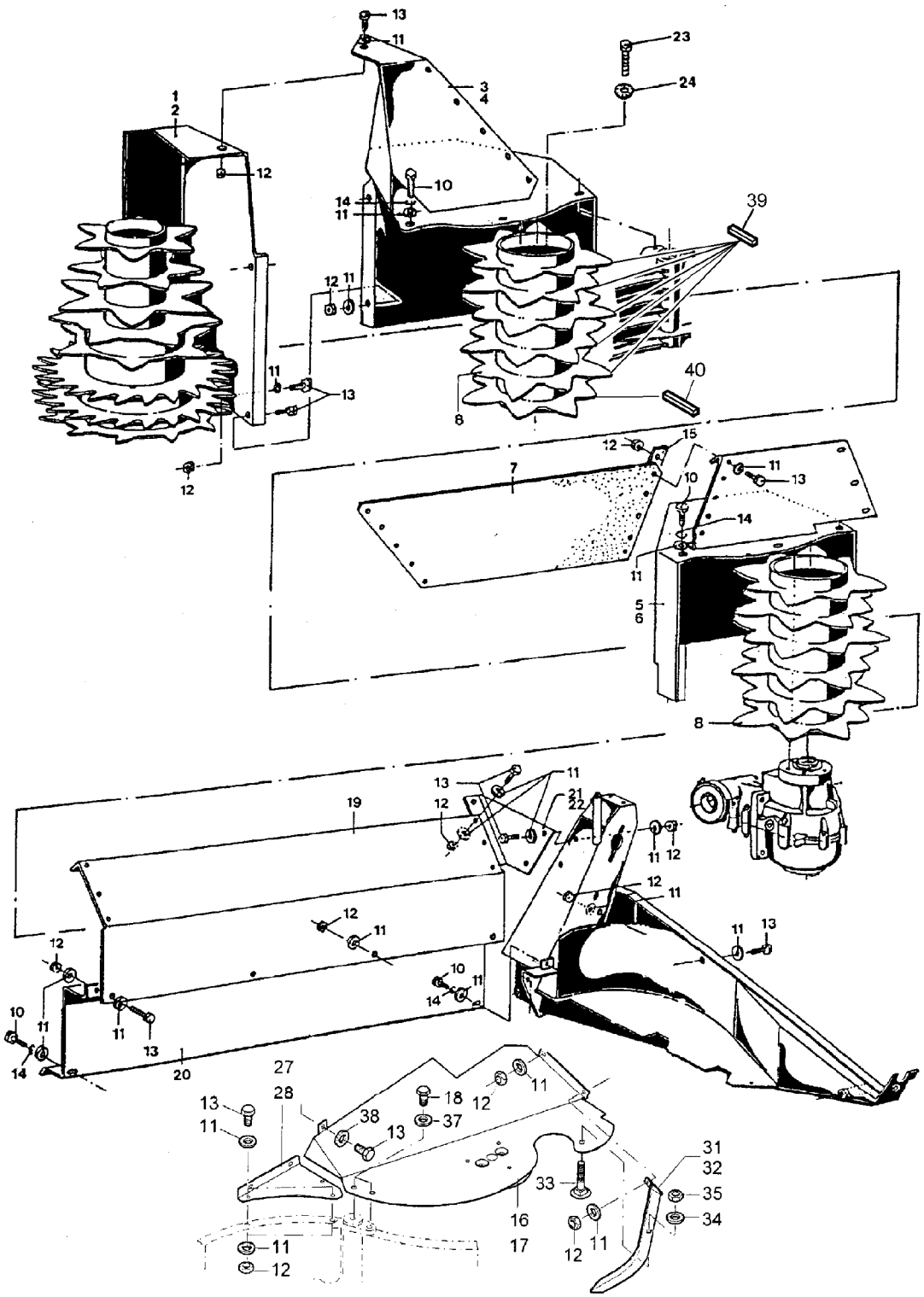

Lenkhilfe

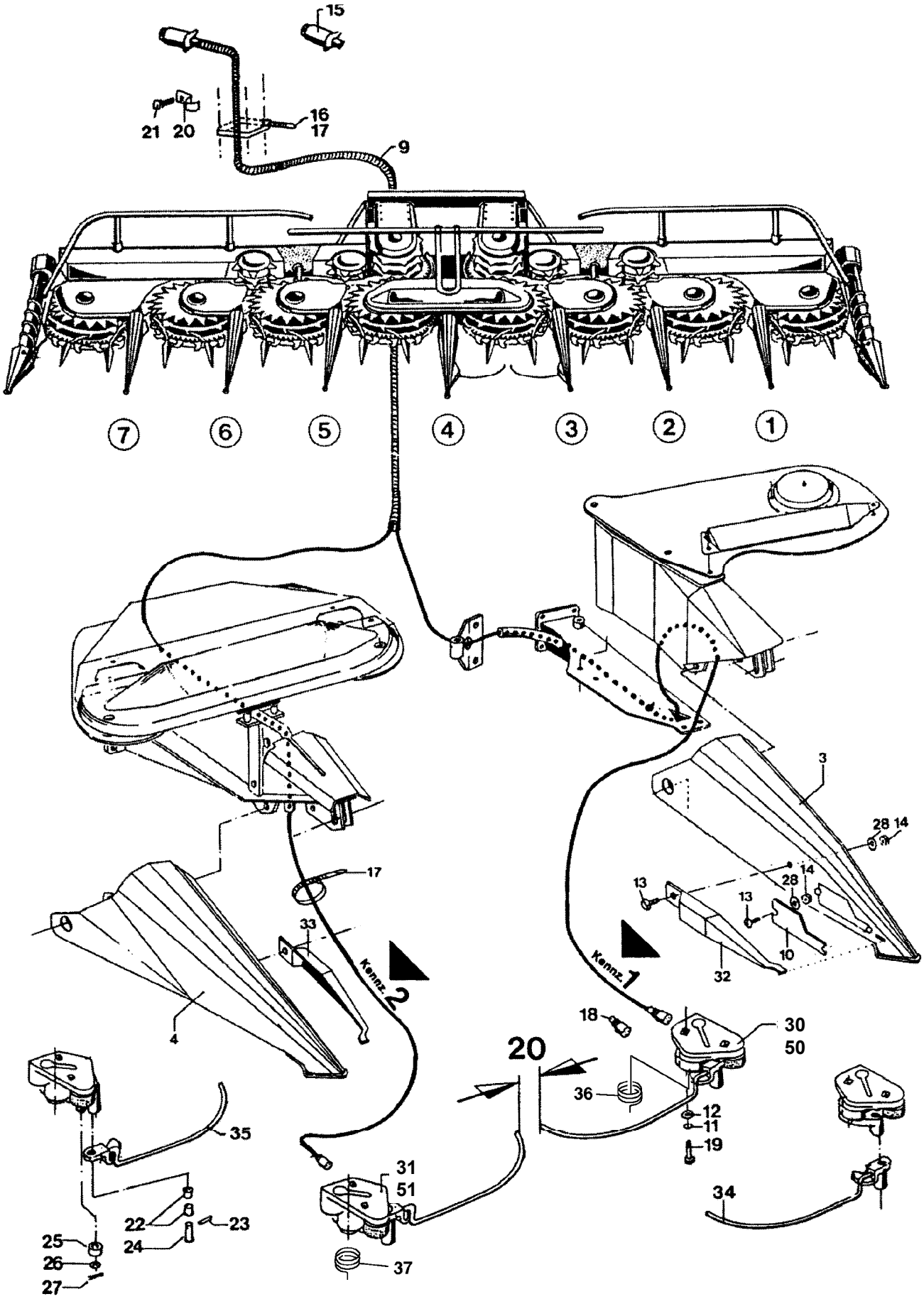
15
16
17
21
20
9
7
6
5
4
3
2
1
3
28
14
17
13
14
28
13
33
10
32
Kennz. 2
Kennz. 1
4
18
30
50
20
36
12
11
19
35
31
51
34
22
23
24
25
26
27
37

Blatt-Nr.: 188-3354

Vordruckbügel

Ausgabe: 0401

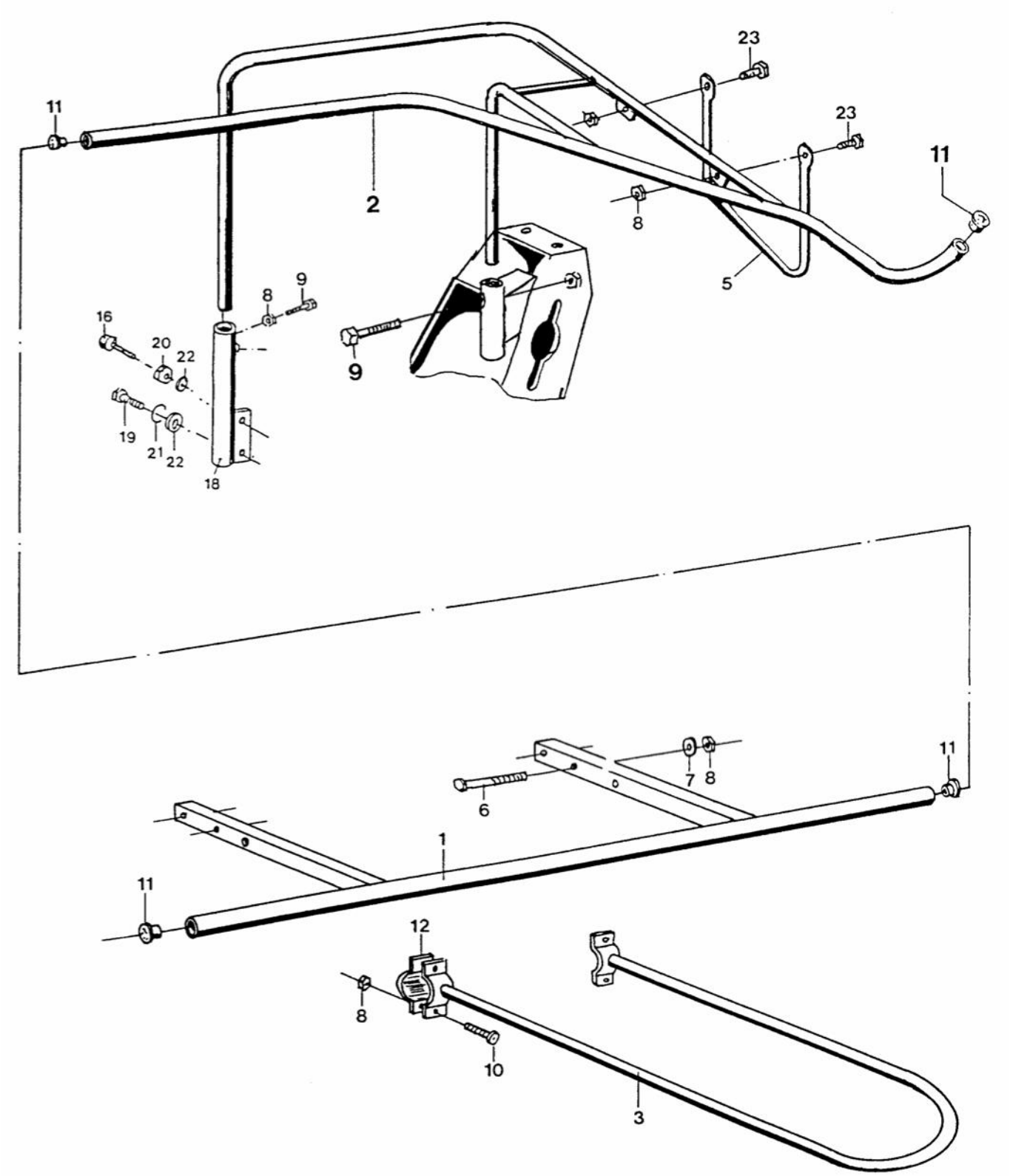

Blatt-Nr.: 186-3357

Blattheber – Halmteiler

Ausgabe: 0508

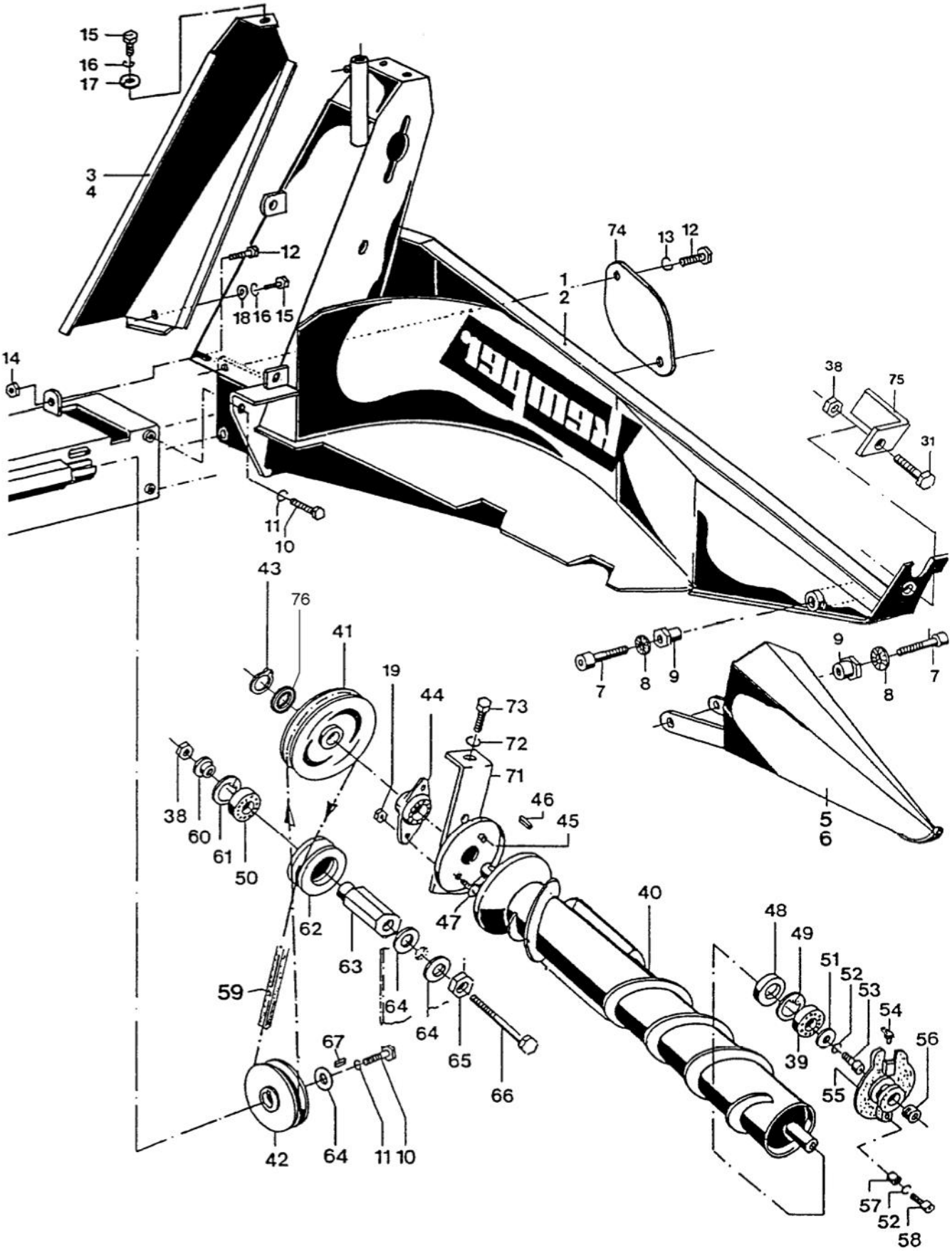

Hydraulische Aushebung

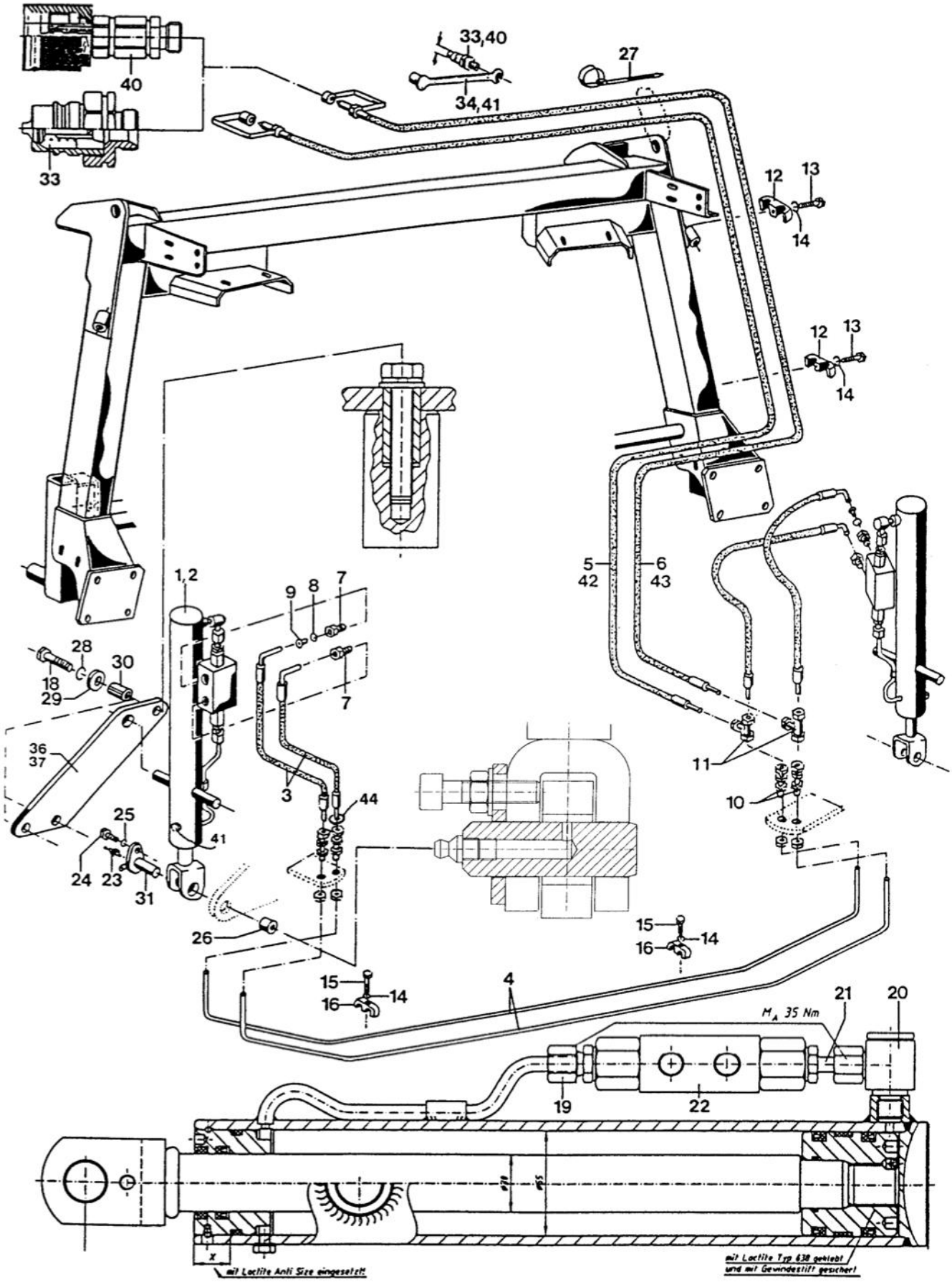

Unfallschutz – Beleuchtung

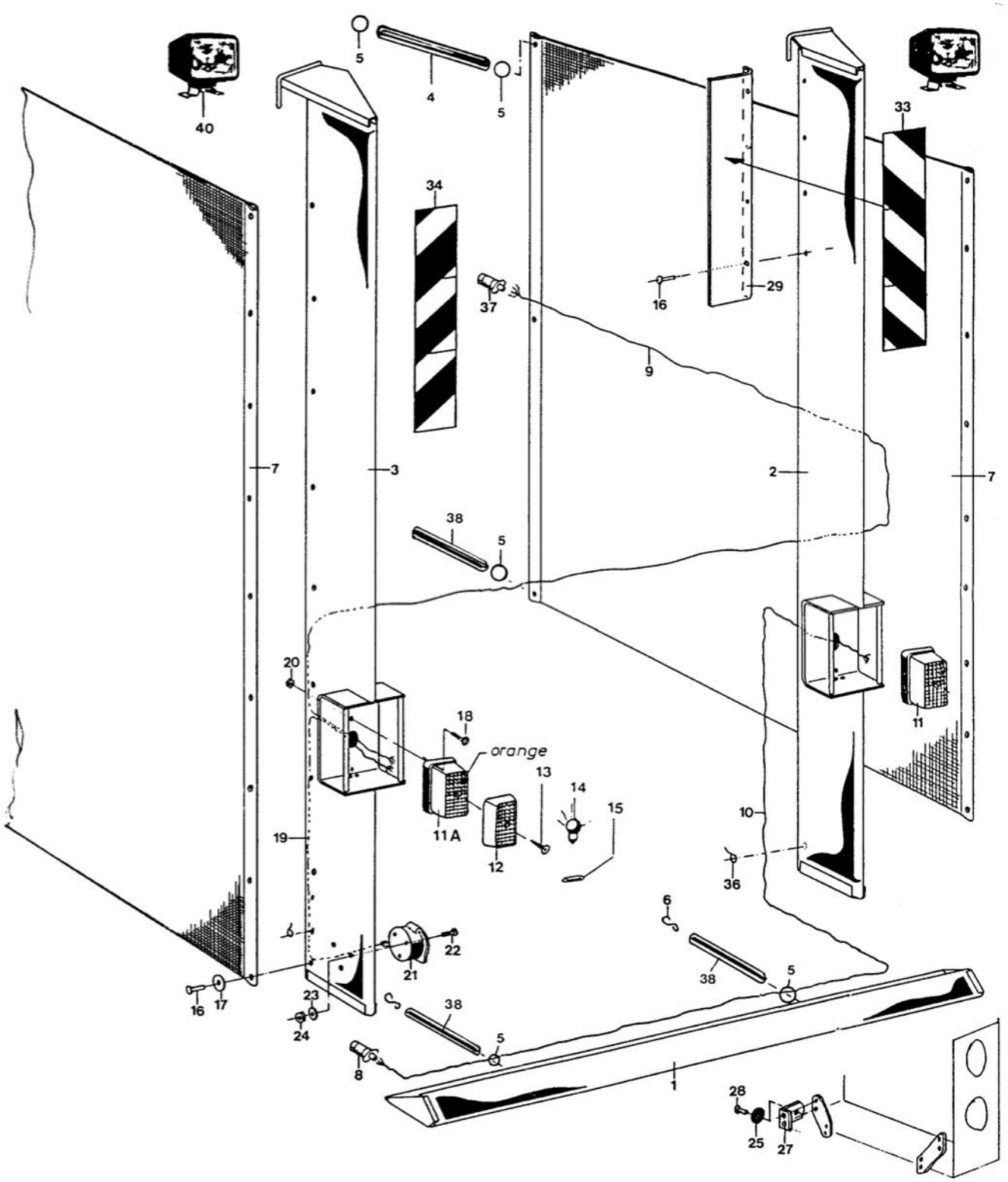

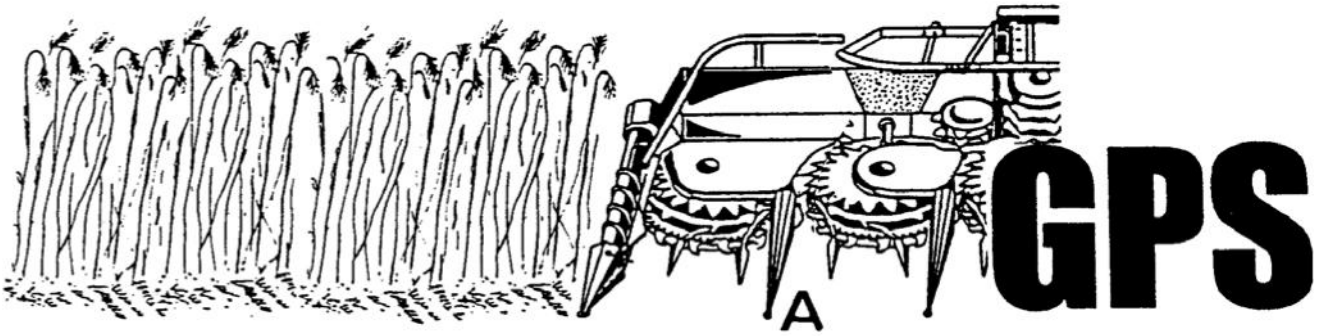
A
GPS

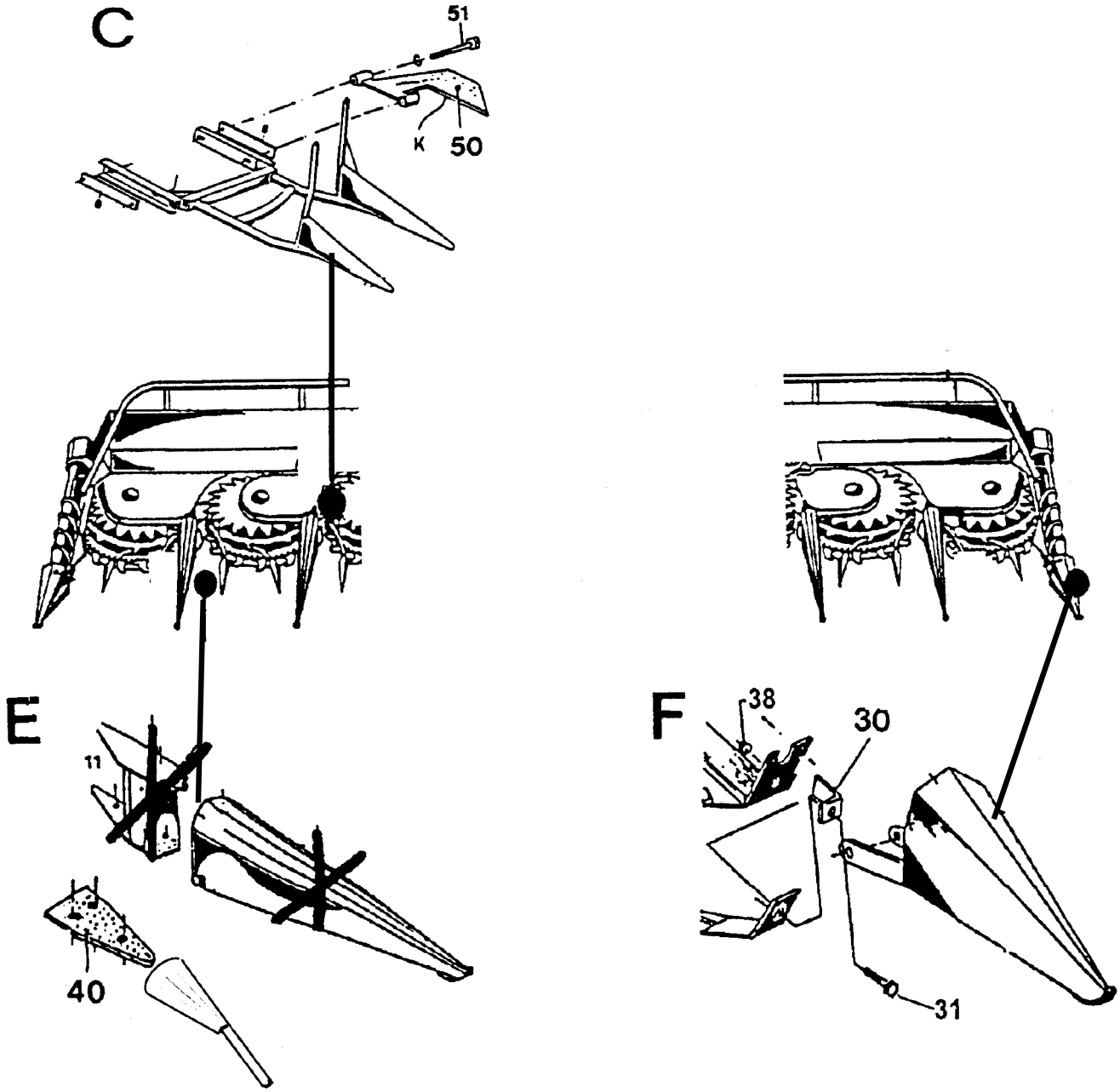
C
51
K
50
E
11
40
F
38
30
31

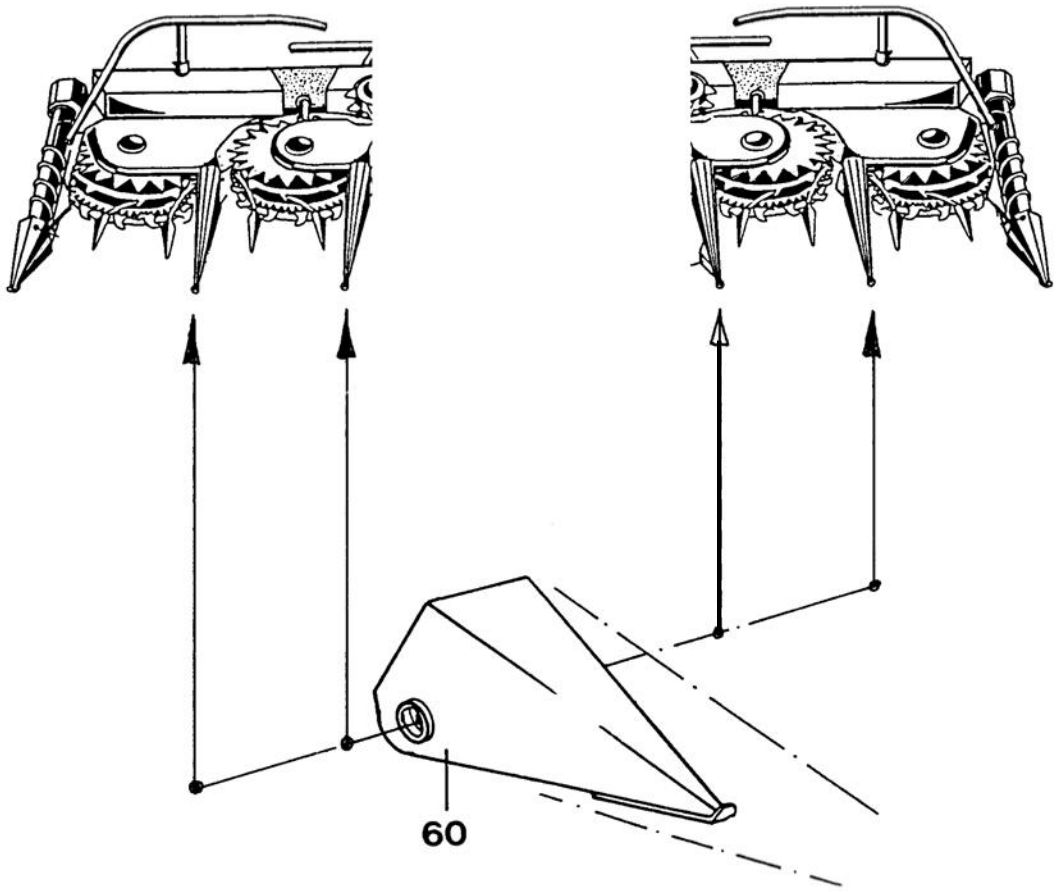
60

Blatt-Nr.: 154-3366

Gelenkwelle CASE

Ausgabe: 9905

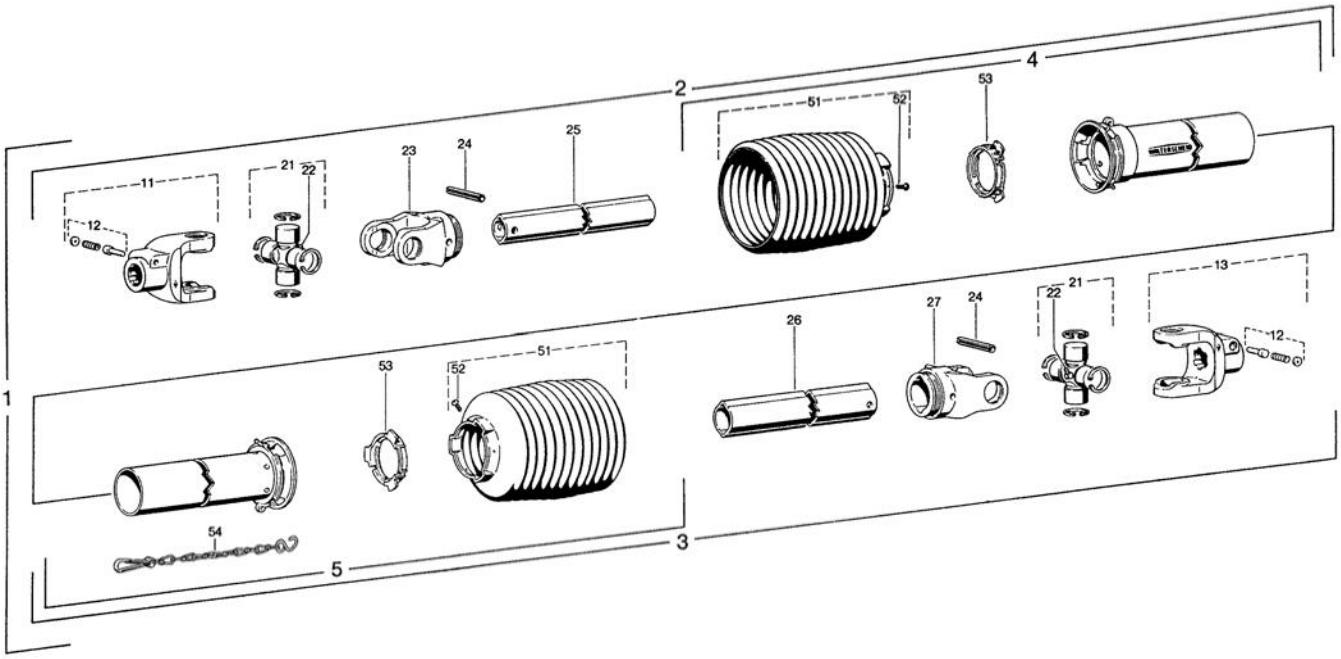

Blatt-Nr.: 154-3369

Gelenkwelle Ford New Holland FX

Ausgabe: 9905

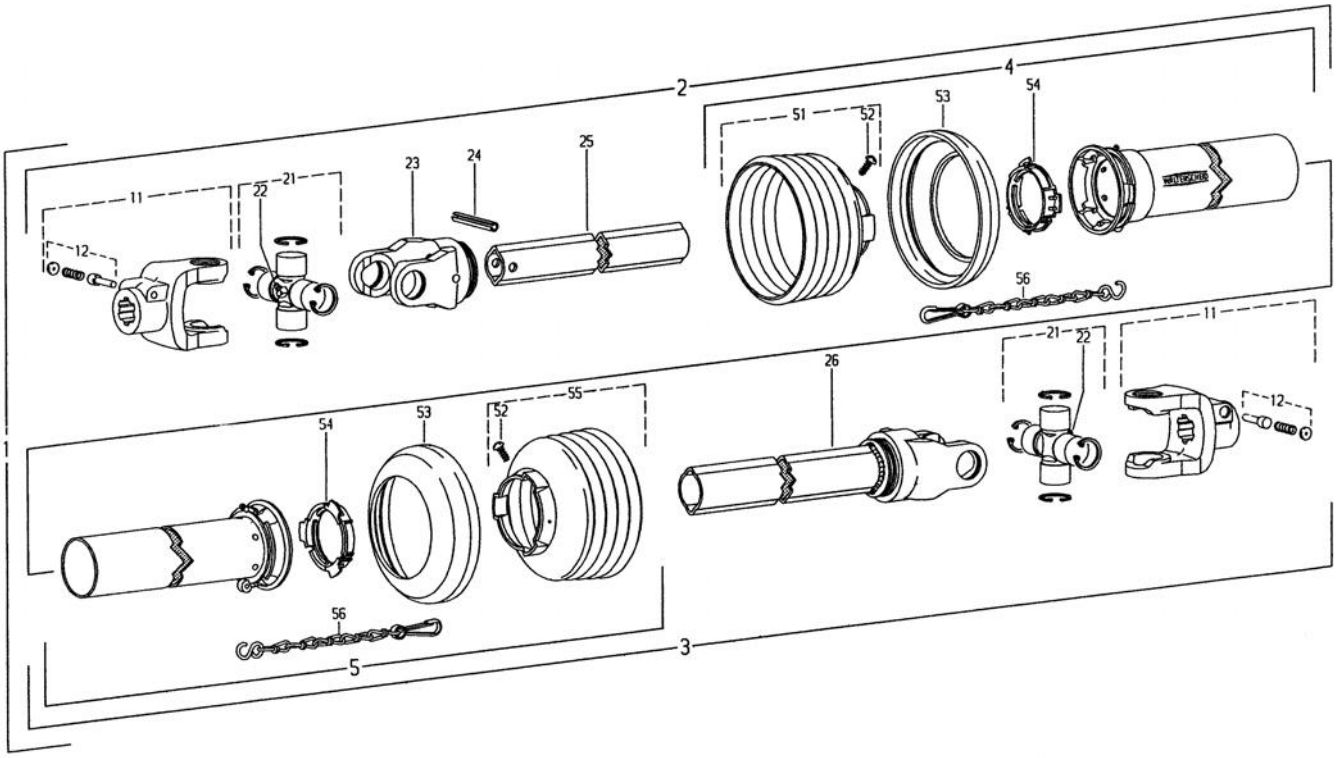

Blatt-Nr.: 164-3370

Gelenkwelle CX NEW – HOLLAND FX / CASE IH CHX

Ausgabe: 0305

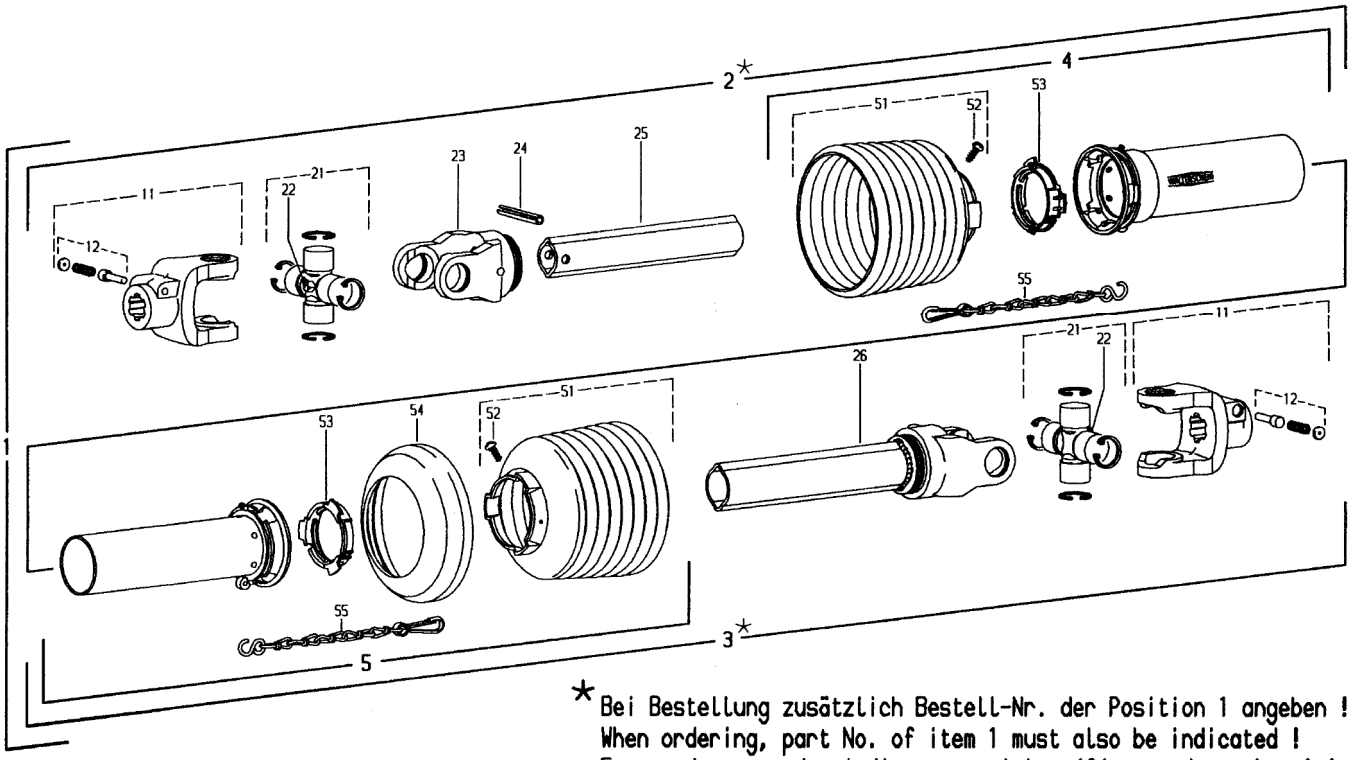

* Bei Bestellung zusätzlich Bestell-Nr. der Position 1 angeben !
When ordering, part No. of item 1 must also be indicated !
En cas de commande, indiquer aussi la référence du repère 1 !

Blatt-Nr.: 186-3372 Bl.2

Doppelgelenk CL88

Ausgabe: 0401

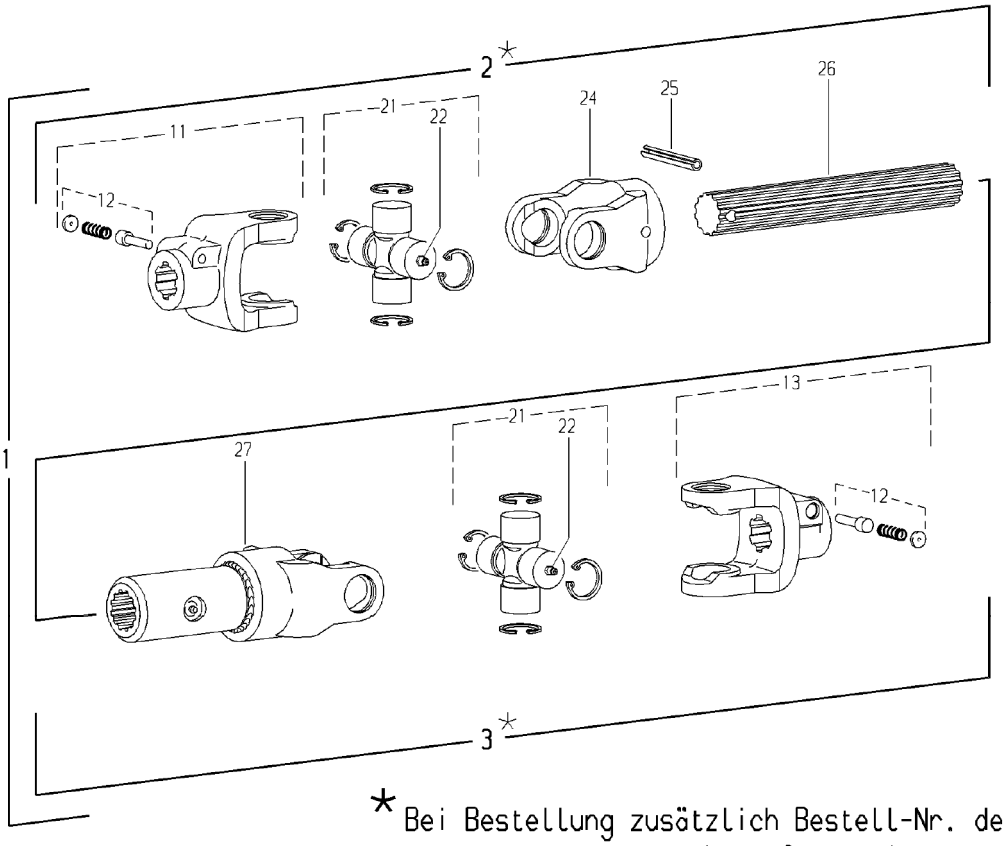

* Bei Bestellung zusätzlich Bestell-Nr. der Position 1 angeben !
When ordering, part No. of item 1 must also be indicated !
En cas de commande, indiquer aussi la référence du repère 1 !

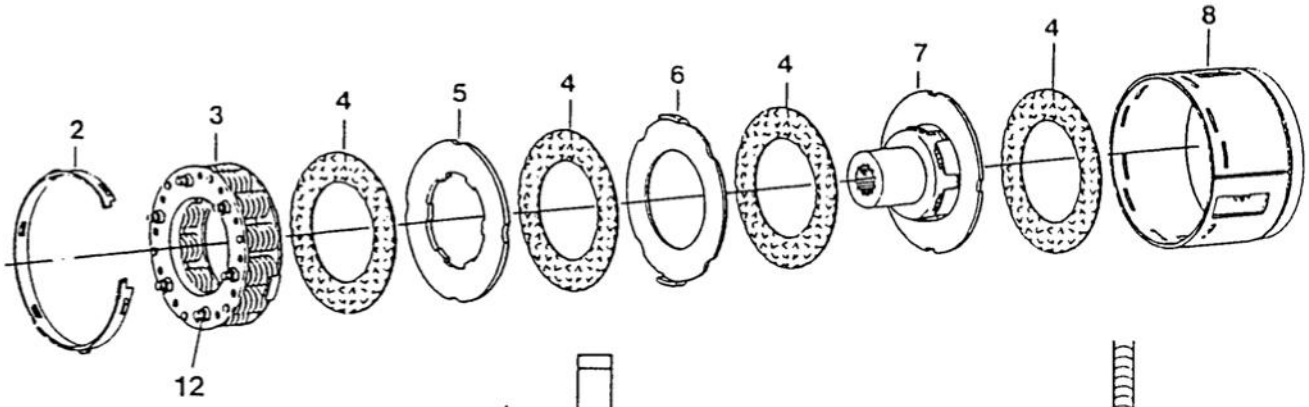

Abb. 55

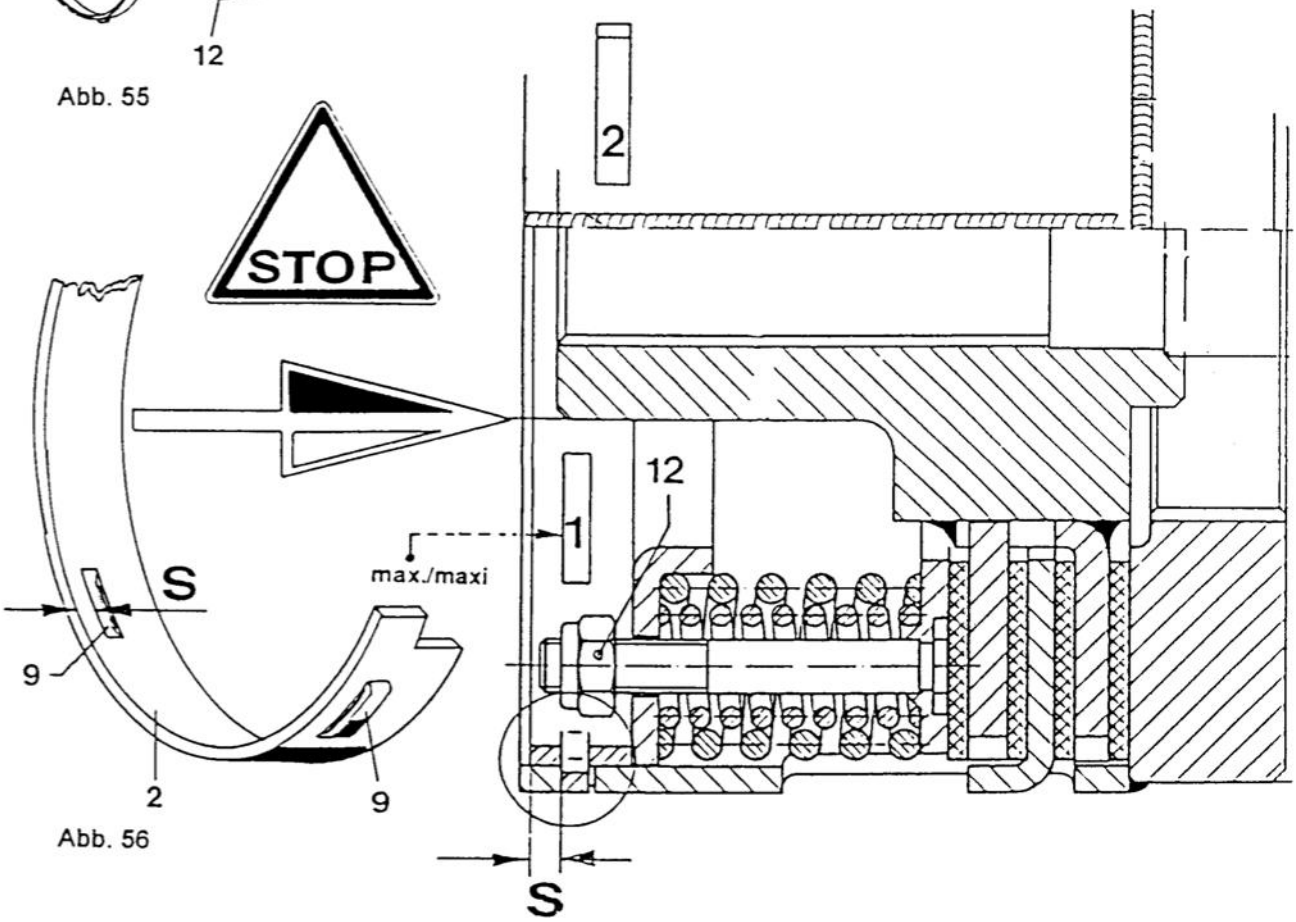

Abb. 56

Reibkupplung EK96 –Wasser

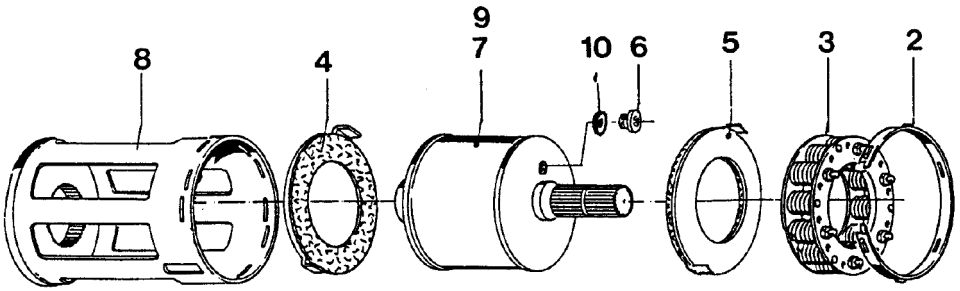

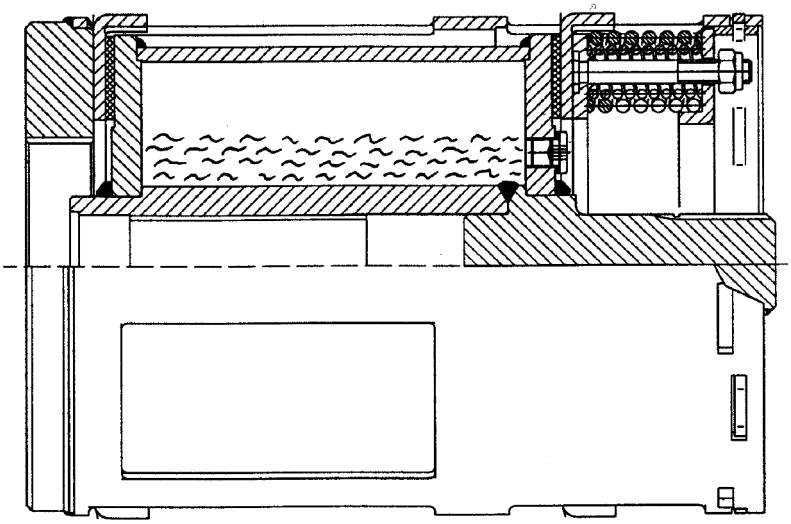

Drehmomenteinstellung | Torque setting | Réglage du couple

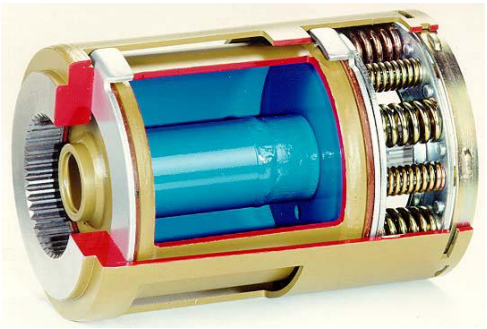

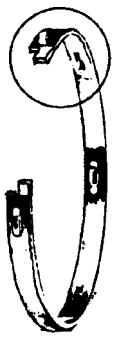

Einstellring Setting ring Bague de rélage	min./mini	max./maxi

Drehmoment Torque/Couple		Einstellring Setting ring Bague de rélage	Kupplungsgehäuse Clutch housing Boitier
Stufe Level			Pos.
II	**90**	**max.**	**1**

Blatt-Nr.: 157 - 3377

Einbau Reibkupplung EK96 –Wasser

Ausgabe: 0008

Die Wasserkupplung mit 900 Nm darf nicht bei allen Häckslertypen eingesetzt werden !
Rufen Sie uns an !

Folgende Teile werden für die Umrüstung von einer normalen Reibkupplung auf eine Wasserkupplung benötigt:

Wartungshinweise für FX siehe Info 3431

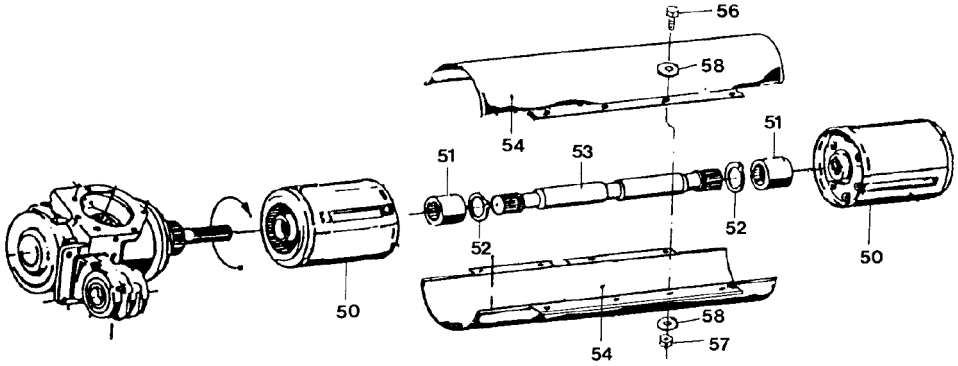

An Maschinen mit einer Seriennummer unter 100 000 muß nach Info 3345 (3431)
eine Anpassung (kleine Ausnehmung am Grundrahmen) vorgenommen werden.

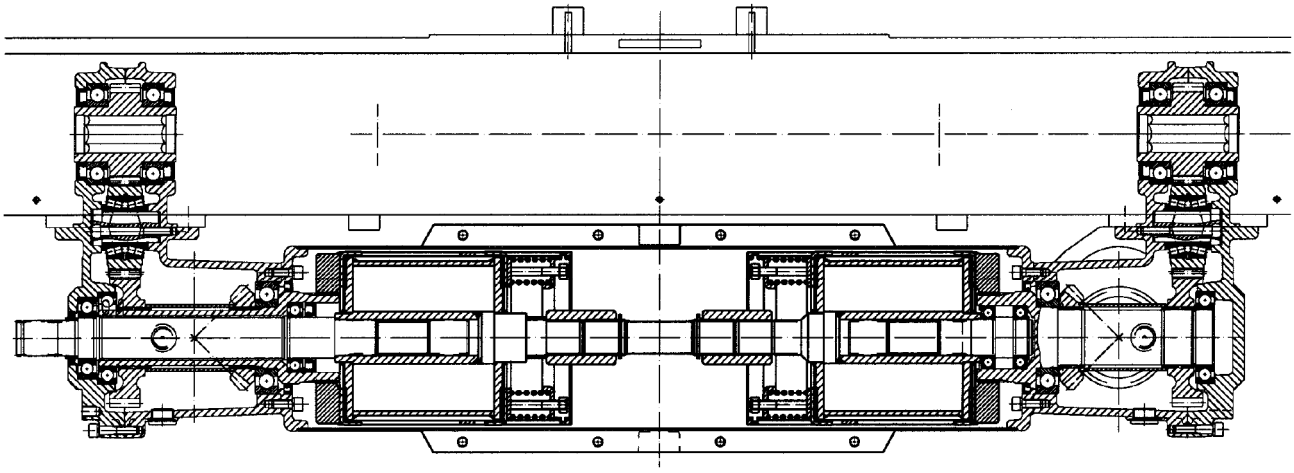

Notizen

Überprüfung

Die beiden Reibkupplungen im Hauptantrieb vom Mähvorsatz M4500 und M6008/Serie300 schützen die gesamte Maschine. Die Pflege der Reibkupplungen und die stetige Überprüfung der Funktionsfähigkeit sind unabdingbare Forderungen.
Die Prüfeinrichtung **Nr. 78440** erleichtert das Überprüfen der geforderten Drehmomente.

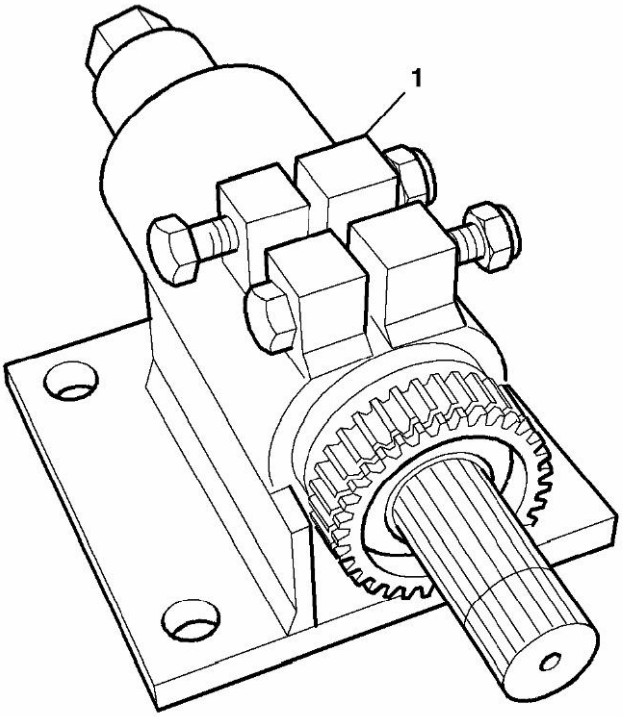

ZX036101

Grundrahmen

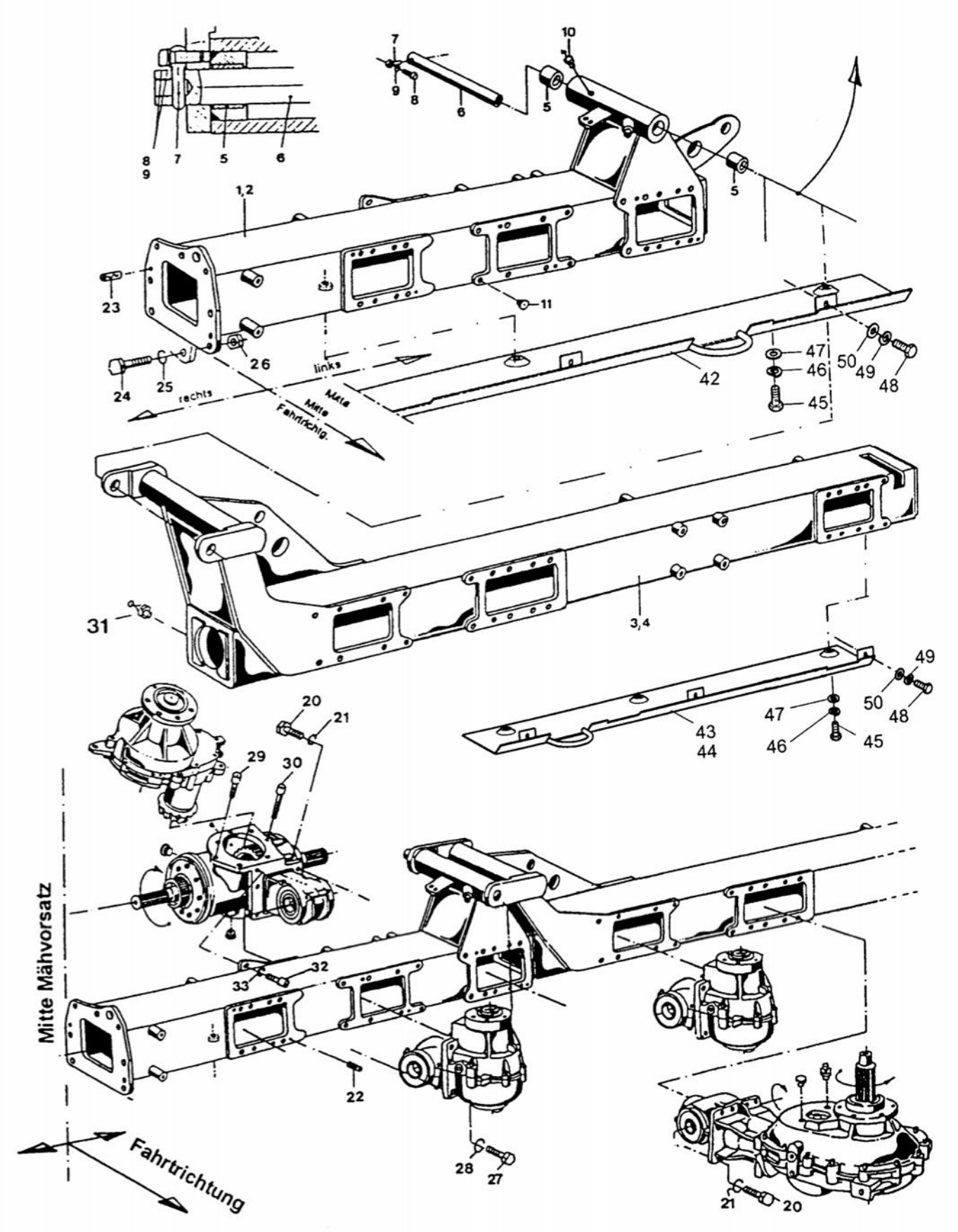

Blatt-Nr.: 188 - 3384

Durchtrieb - Anfahrkupplungen

Ausgabe: 0501

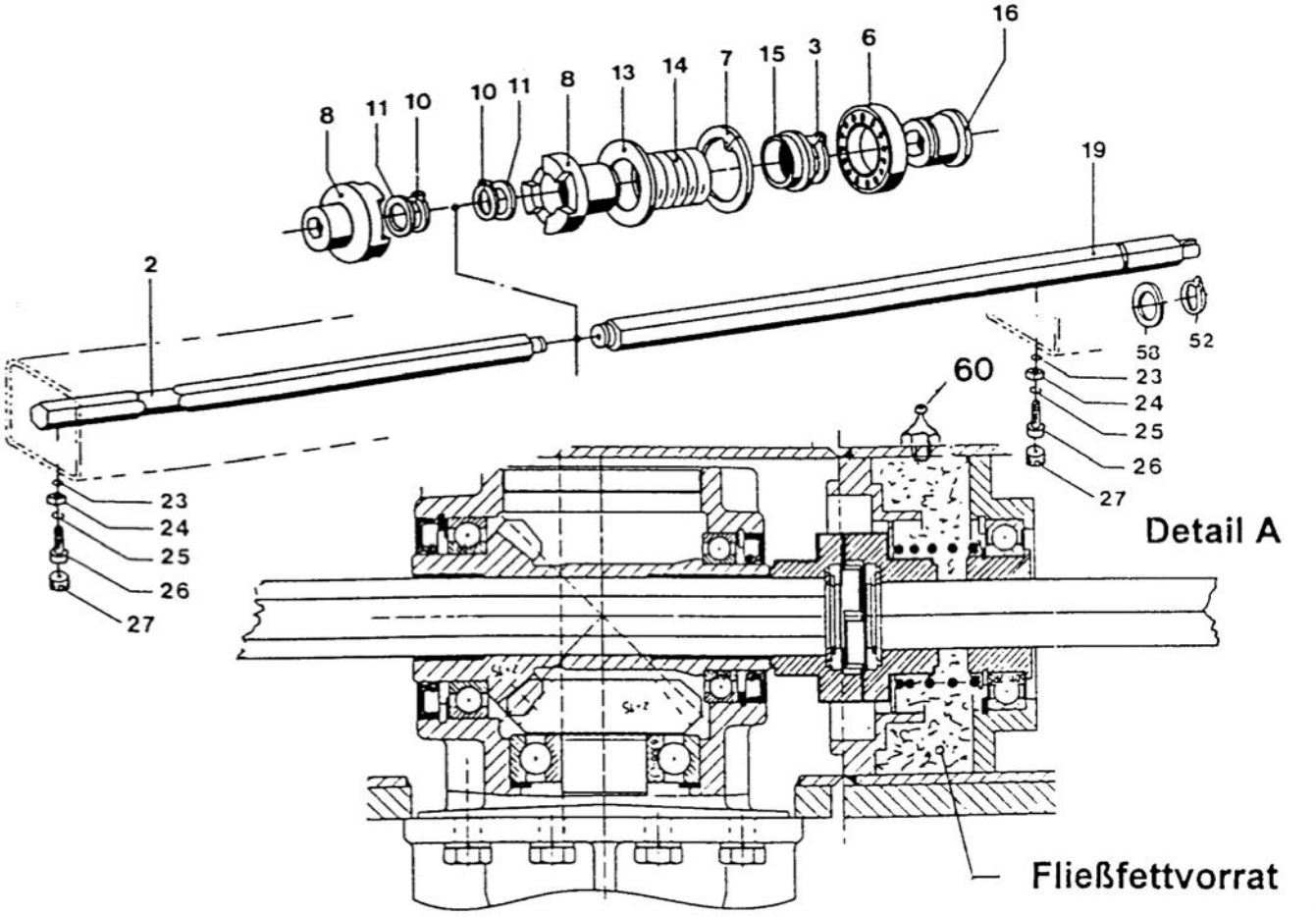

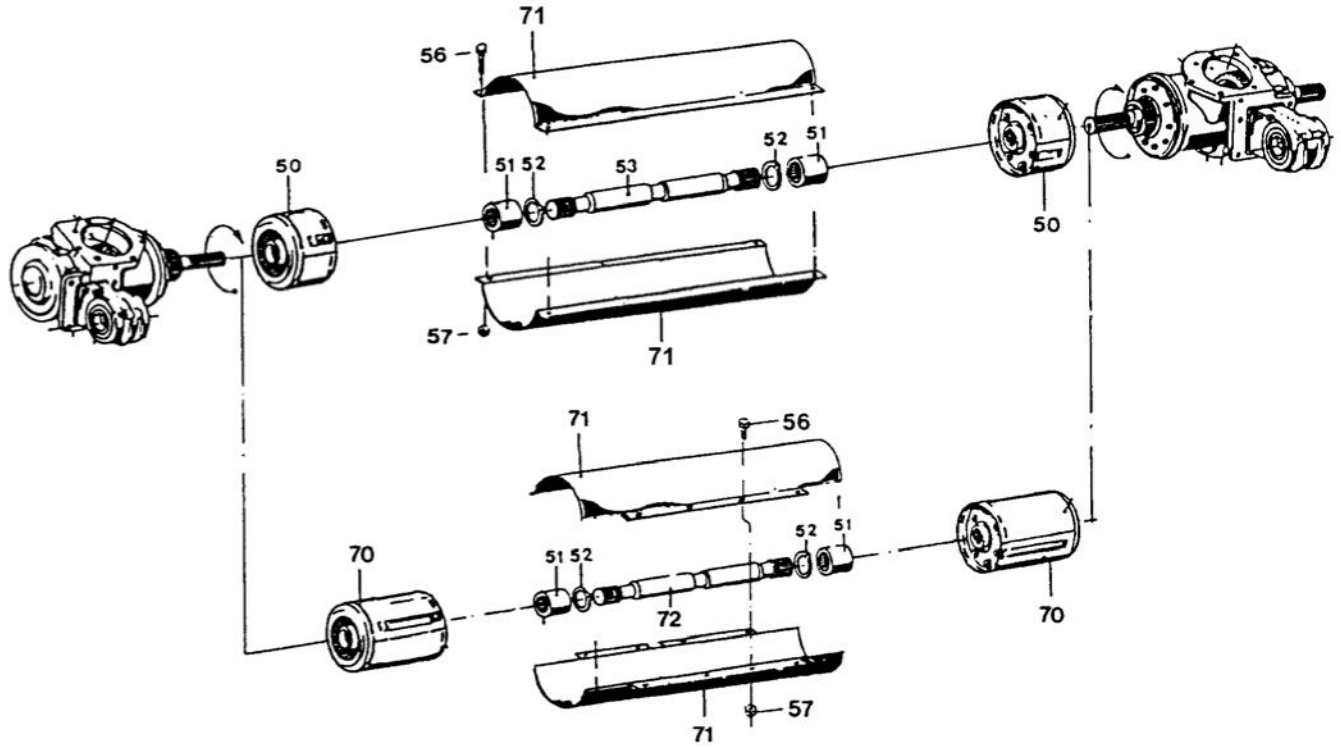

Erklärungen zu den Stirnradwinkelgetrieben

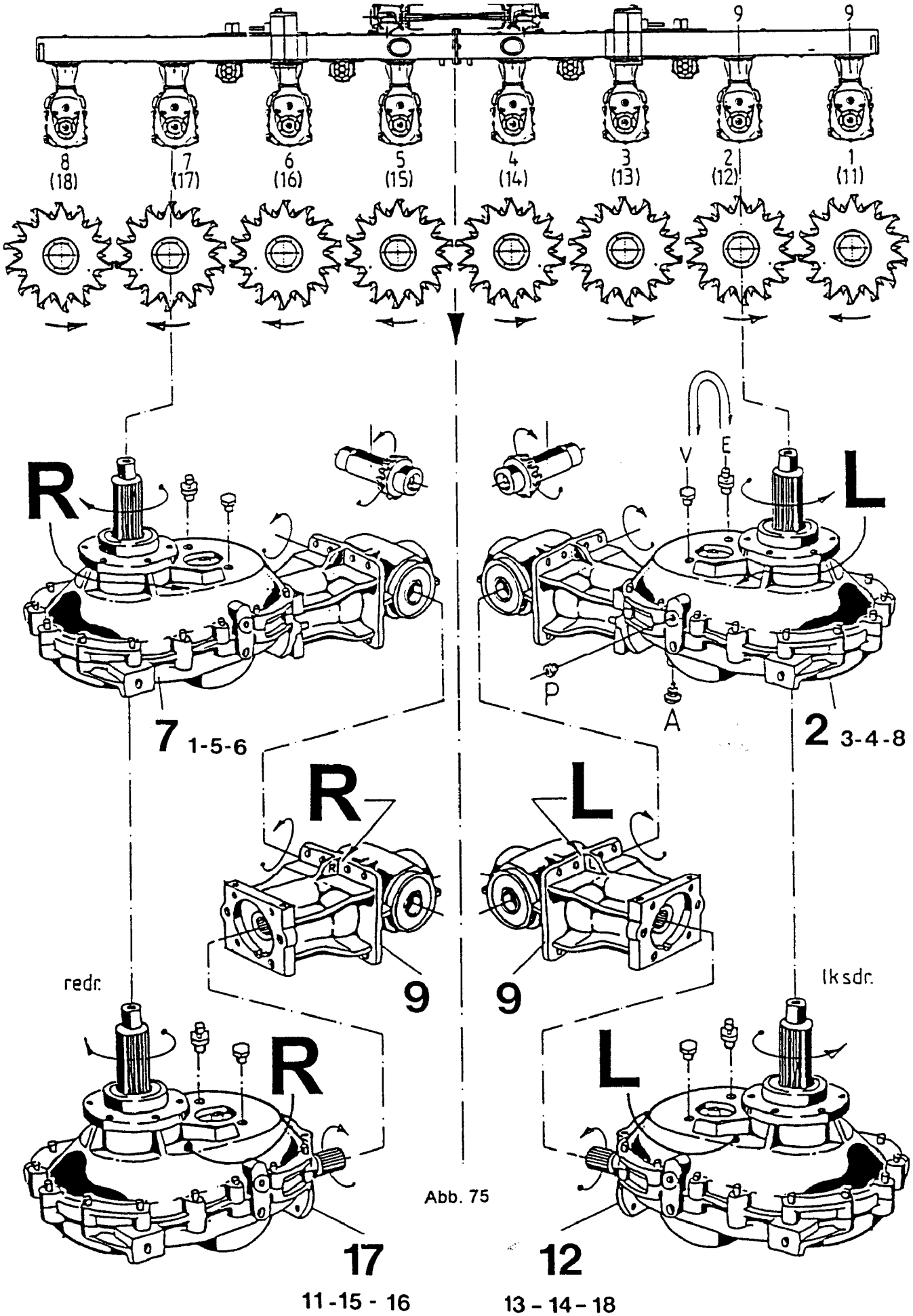

Abb. 75

Bild Nr.	Ersatzteil Nr.	Benennung	Stück	Bemerkung

Drehrichtung Bei Montage- oder Demontagearbeiten an den Stirnradwinkelgetrieben 1-8 ist die Beachtung der Drehrichtung von besonderer Wichtigkeit.

Freilauf Es gibt 4 Getriebe mit Freilauf linksdrehsinn und 4 Getriebe mit Freilauf rechtsdrehsinn.

Grundsatz: Alle Getriebe haben eine Verschlußschr. V M12x1,5 D908 und ein Entlüftungsventil E M12x1,5.

"Das Entlüftungsventil ist immer in Fahrtrichtung nach außen montiert."

Bei Falschmontage läuft das Oel im hochgeklappten Zustand aus dem Lüfter!

Links und Rechts Im Prinzip gibt es nur 2 Getriebeausführungen:
L = links - Freilauf linksdrehend, Getriebe Pos. 2 ,3, 4 ,8
R = rechts - Freilauf rechtsdrehend , Getriebe Pos. 1, 5, 6, 7

2,3,4,8	73401	Stirnradwinkelgetriebe	linksdrehend	4	
1,5,6,7	73402	Stirnradwinkelgetriebe	rechtsdrehend	4	

Oel Die Getriebe haben je <u>einen</u> Oelhaushalt = 4,80 Liter SAE 90.
Links und rechts ist eine Prüfschraube P M22x1,5 und unten eine Magnet-Ablaßschraube A M18x1,5.
Die Gewinde sind unterschiedlich, damit sie nicht vertauscht werden können.
Vor der Demontage der Getriebe 12 - 18 Oel ablassen!

Drehrichtung Wir empfehlen vor dem Einbau eine Prüfung der Drehrichtung! Diese wird bestimmt durch die Lage der hinteren Kegelradwelle 190. Beim linksdrehenden Getriebe liegt das Kegelrad rechts. Die Bohrung in der Kegelradwelle hat einen kurzen und einen langen Ansatz bis zum 6-Kant. Das Kegelrad liegt auf der kurzen Ansatz-Seite.
Ein weiteres Kennzeichen ist an dem Gehäusesteg der Getriebe 9 angebracht: **L** oder **R** oben.
Bei Neumontage: L oben = Getriebe für linksdrehsinn.
R oben = Getriebe für rechtsdrehsinn.

Teilbares Getriebe hinten Die Getriebe 1-8 sind teilbar, damit im Servicefall der vordere Teil schnell demontierbar ist. Das hintere Kegelradgetriebe 9 verbleibt im Grundrahmen.

9	73430	Kegelradgetriebe		8	

Teilbares Getriebe vorn Durch die Teilbarkeit ergeben sich wie oben beschrieben wieder zwei Grundausführungen:
L = linksdrehend und R = rechtsdrehend

12,13,14, 18	73426	Stirnradwinkelgetriebe	linksdrehend	4	
11,15,16, 17	73427	Stirnradwinkelgetriebe	rechtsdrehend	4	

Blatt-Nr.: 154-3390

Stirnradwinkelgetriebe für Einzugstrommel

Ausgabe: 0304

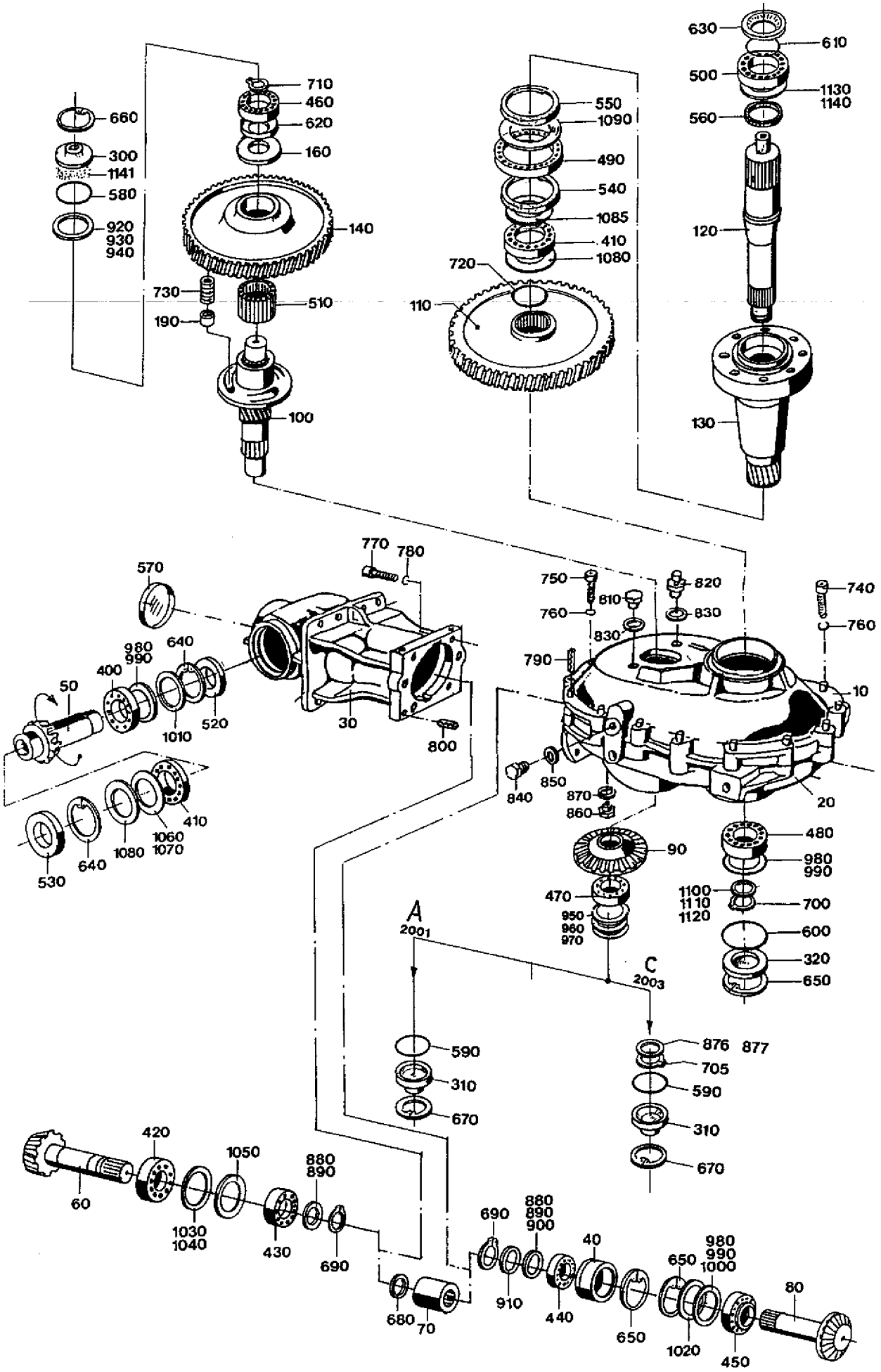

Blatt-Nr.: 154- 3390 Bl.2

Stirnradwinkelgetriebe für Einzugstrommel

Ausgabe: 0304

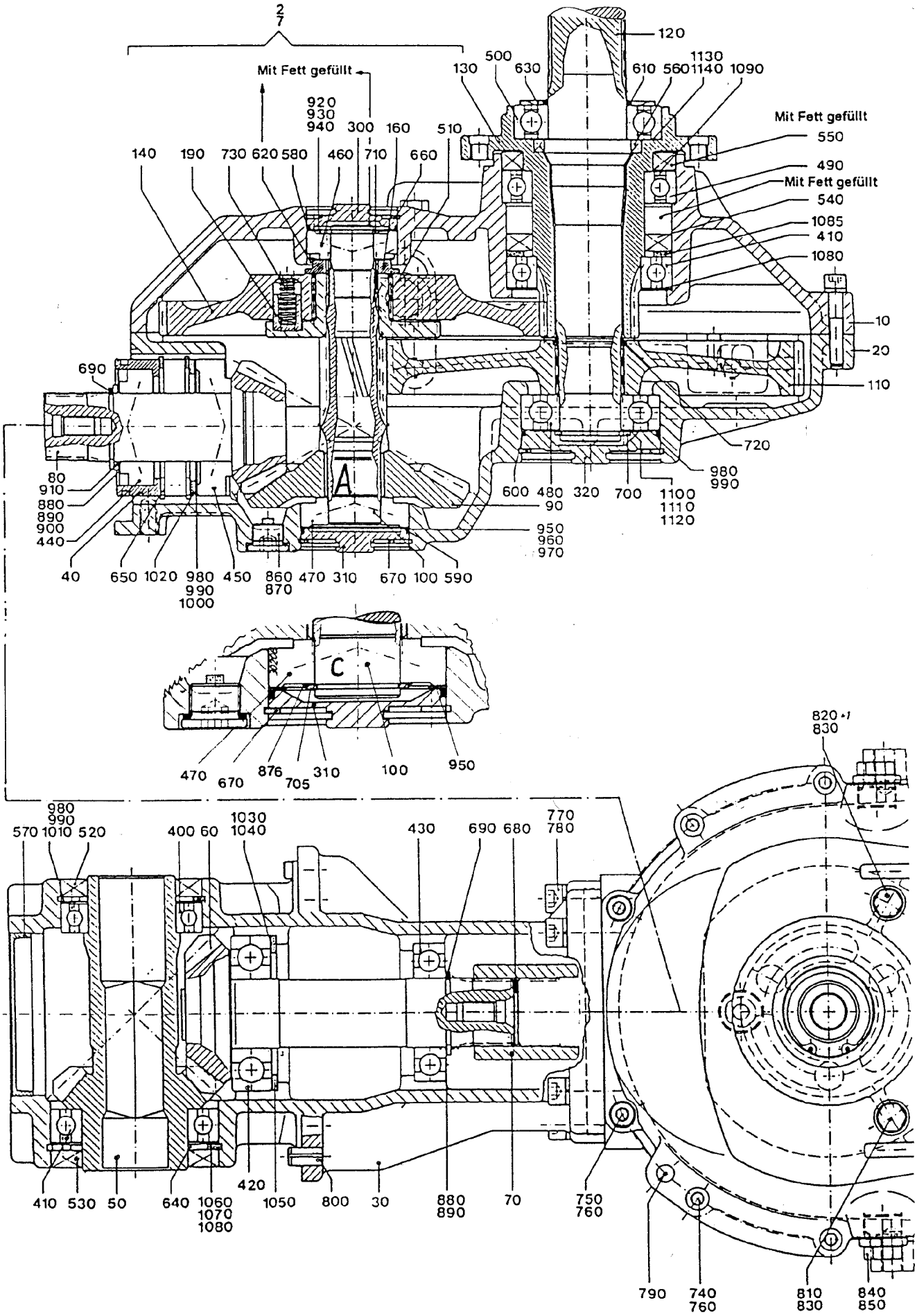

Erklärungen zu den Stirnradwinkelgetrieben

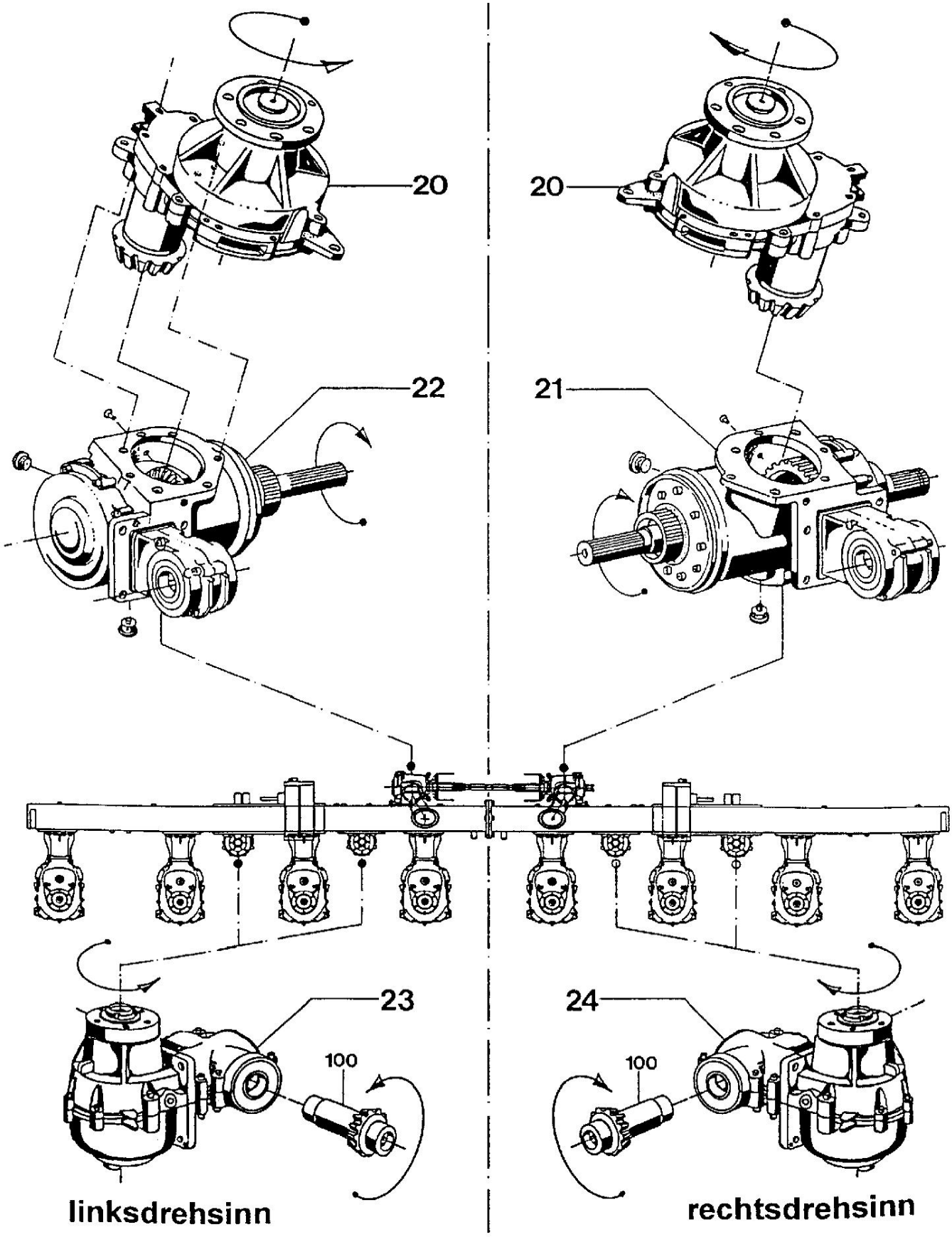

Erklärungen zu den Stirnradwinkelgetrieben

Drehrichtung

Bei Montage- oder Demontagearbeiten an den Stirnradwinkelgetrieben 23 + 24 ist die Beachtung der Drehrichtung von besonderer Wichtigkeit.
Wir empfehlen vor dem Einbau eine Prüfung der Drehrichtung! Diese wird bestimmt durch die Lage der hinteren Kegelradwelle 100. Beim linksdrehenden Getriebe liegt das Kegelrad links. Die Bohrung in der Kegelradwelle hat einen kurzen und einen langen Ansatz bis zum 6-Kant. Das Kegelrad liegt auf der kurzen Ansatz-Seite.

Freilauf	Getriebe 1,5,6 und 7	=	Freilauf für rechtsdrehsinn
	Getriebe 2,3,4 und 8	=	Freilauf für linksdrehsinn
Ratschenkupplung	Getriebe 20	=	Ratschenkupplung 1150-1250 Nm
	Getriebe 23 und 24	=	Ratschenkupplung 570- 630 Nm

Blatt-Nr.: 148 - 3396

Winkelgetriebe für Querfördertrommel

Ausgabe: 9911

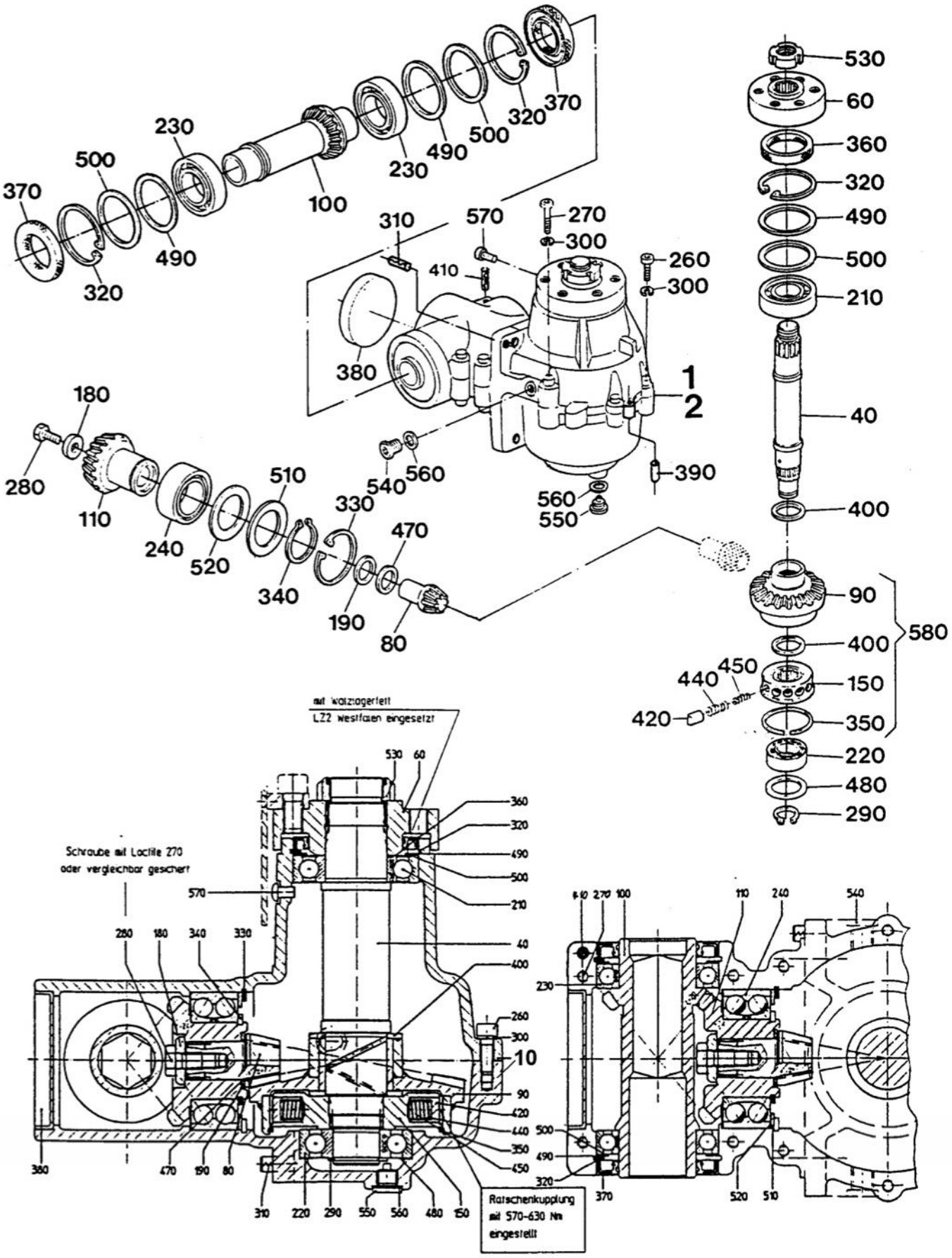

Blatt-Nr.: 148-3399

Stirnradwinkelgetriebe für Hauptantrieb links

Ausgabe: 9911

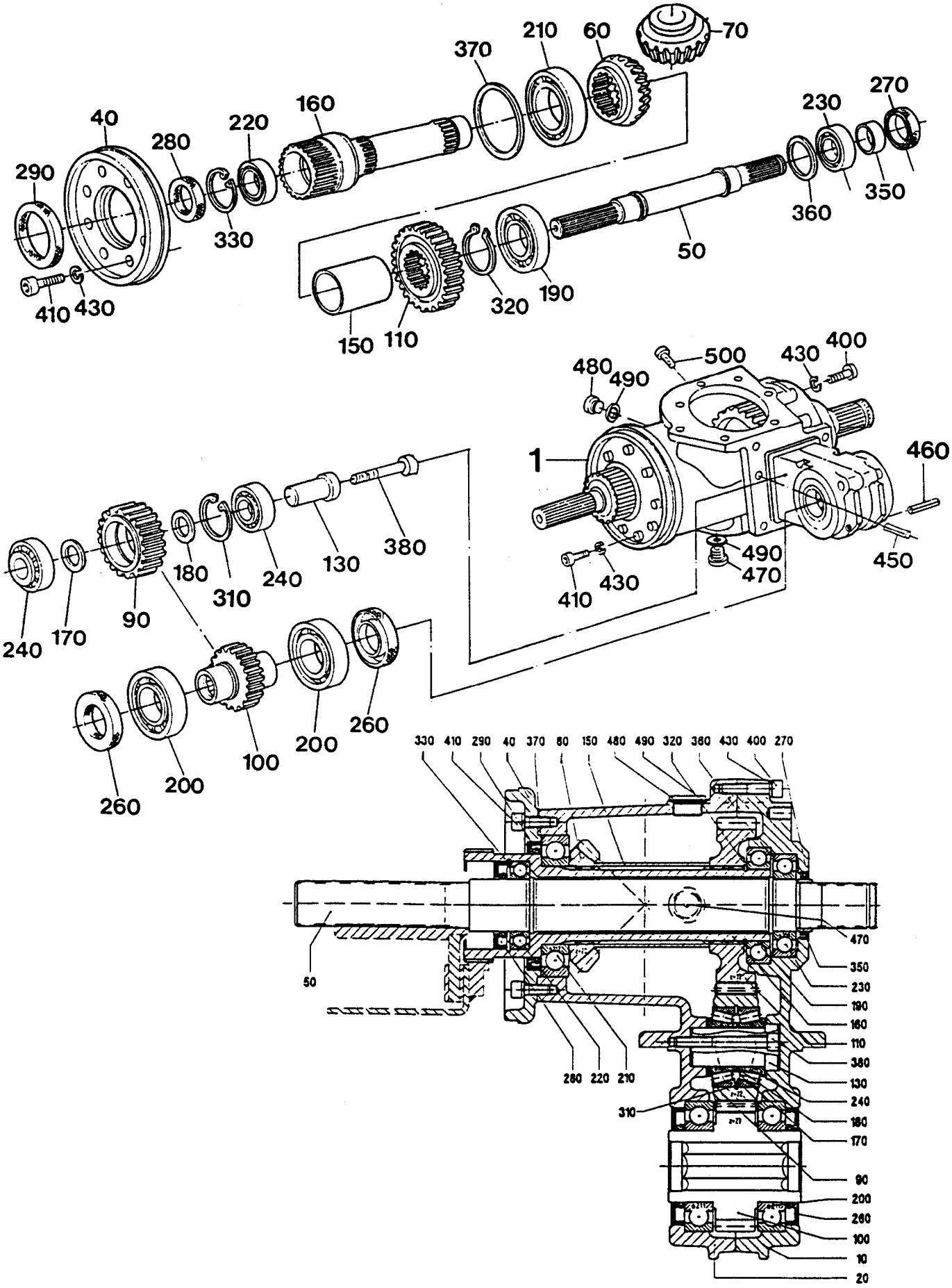

Blatt-Nr.:148 – 3402

Stirnradwinkelgetriebe für Hauptantrieb rechts

Ausgabe: 0005

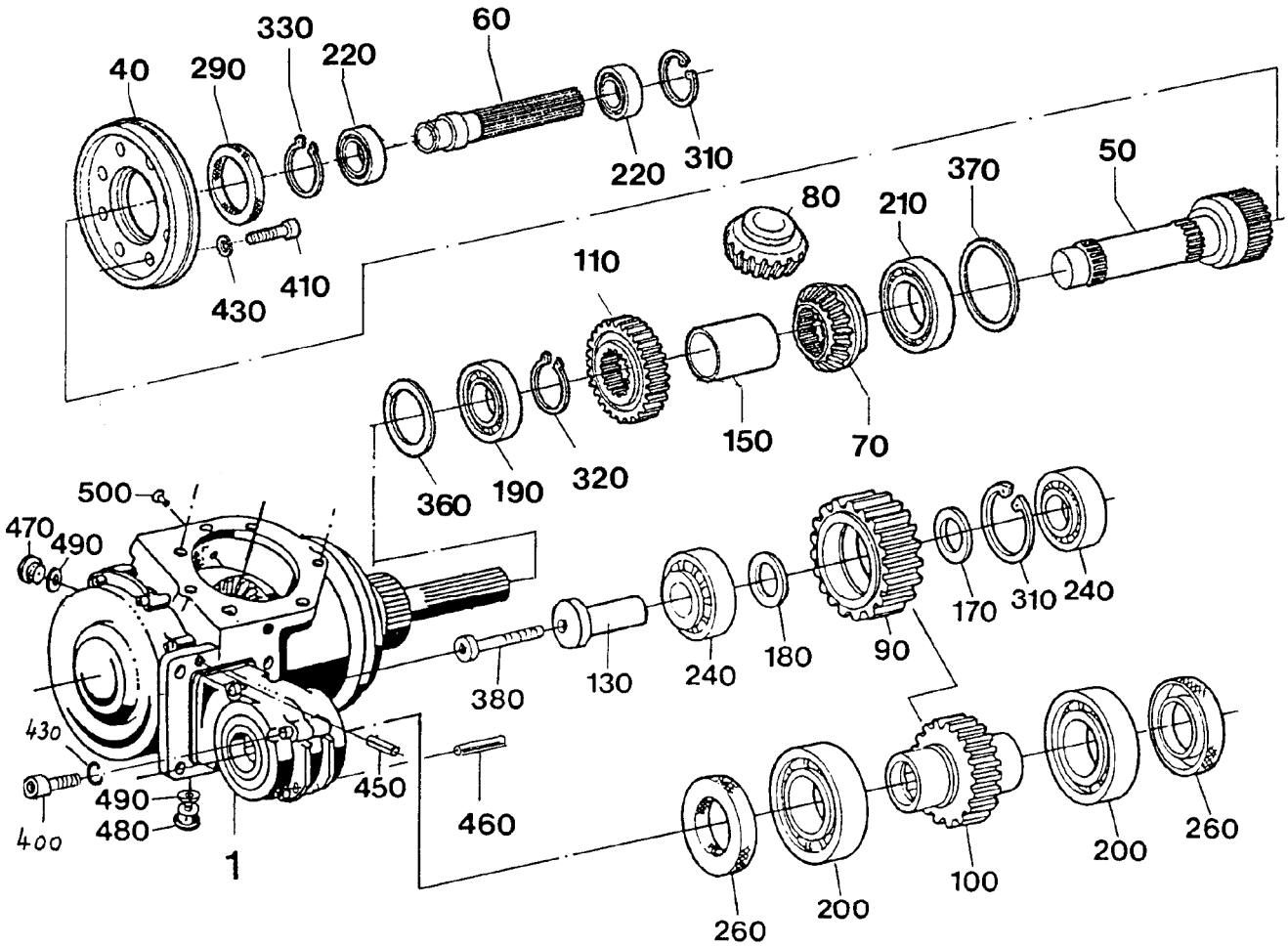

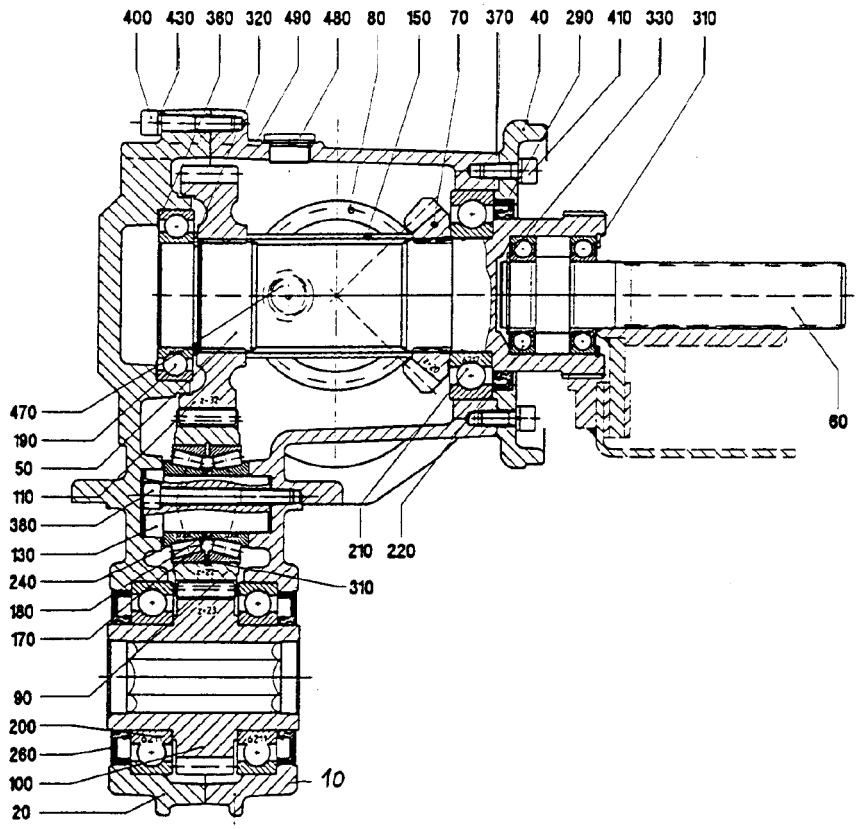

Blatt-Nr.: 154 - 3405

Stirnradgetriebe für Fördertrommel

Ausgabe: 9905

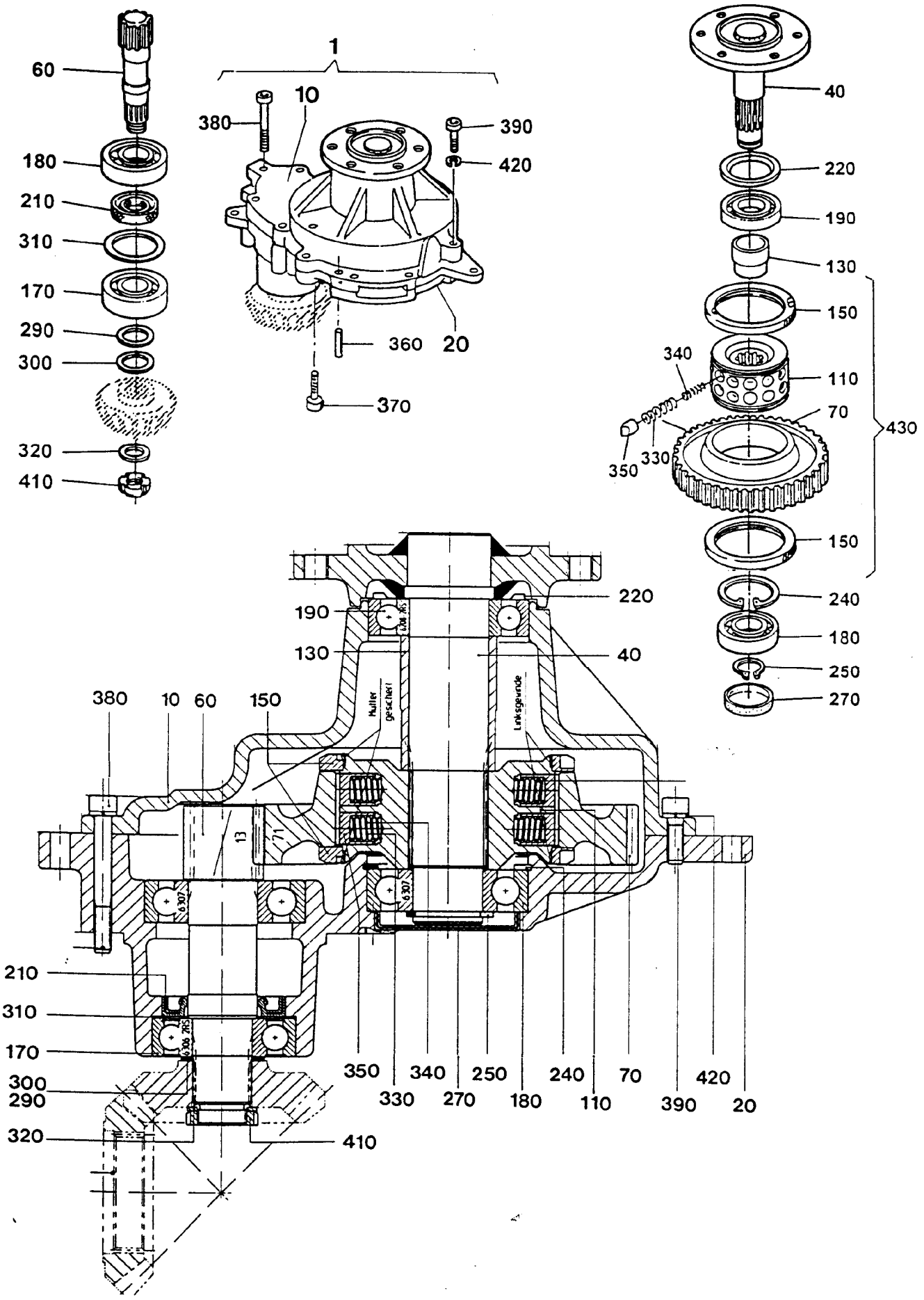

Blatt Nr. : 164-3411

Winkelgetriebe CL 8 - CA 8790

Ausgabe: 0501

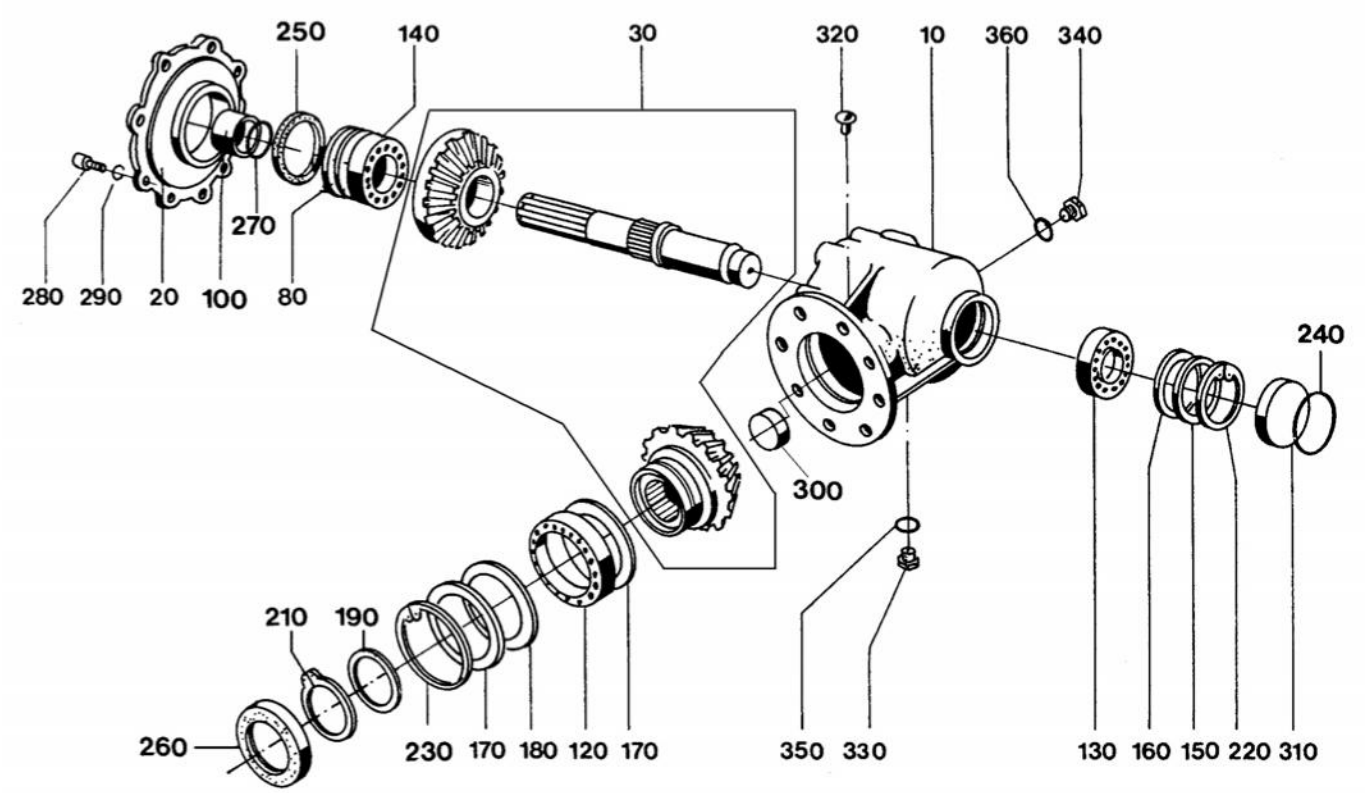

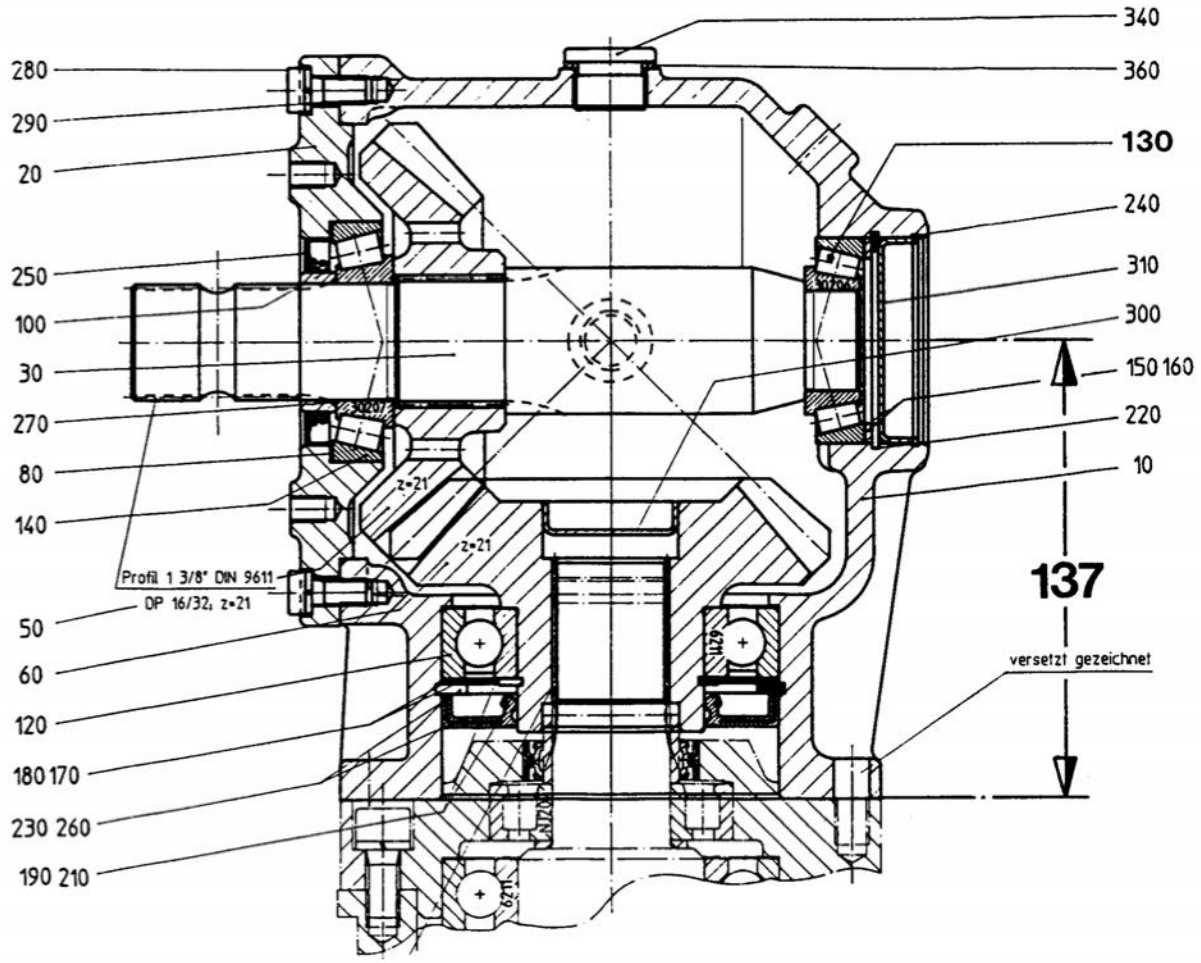

Schaltgetriebe Claas CL84

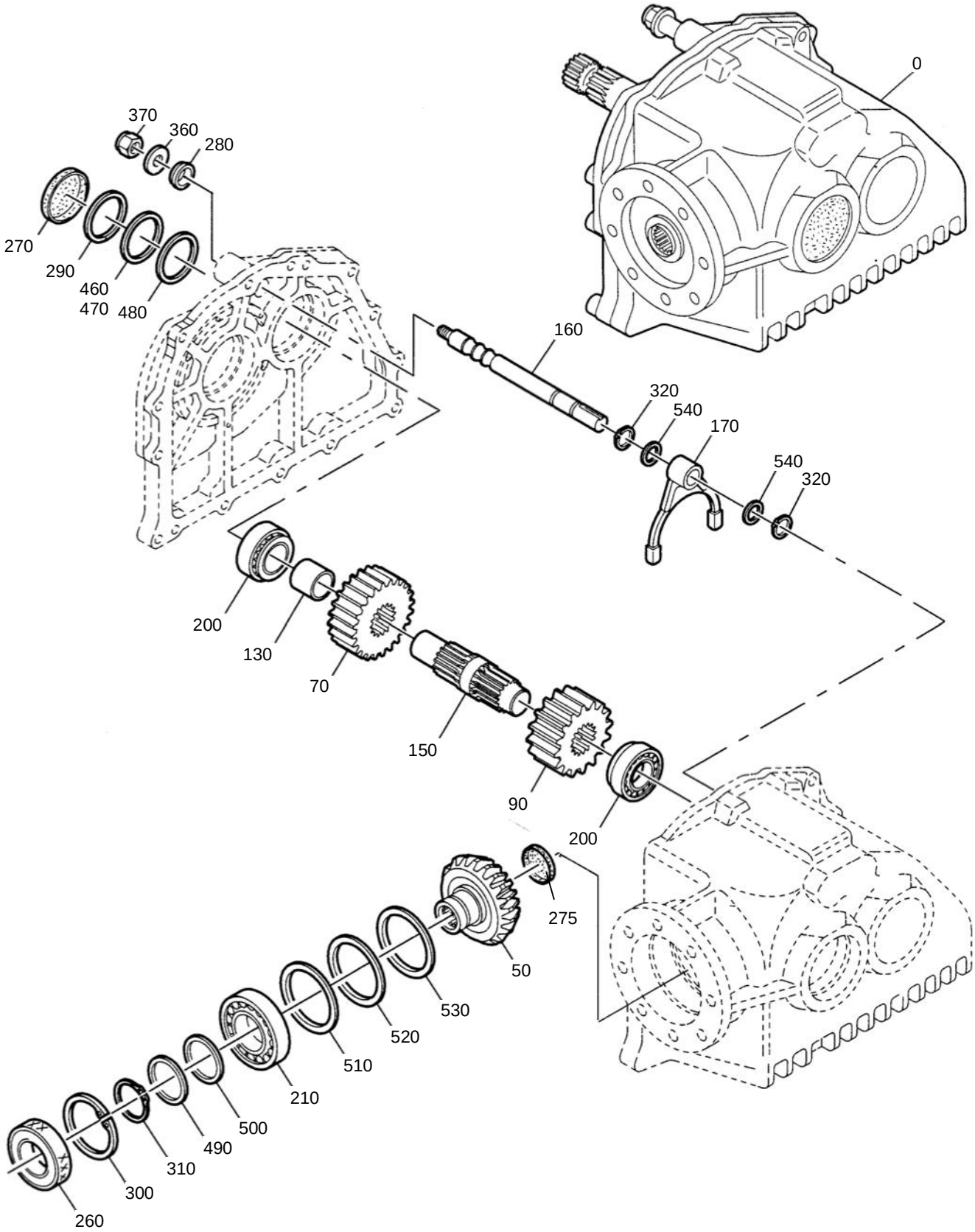

Blatt-Nr.: 154-3417 Bl.2

Schaltgetriebe Claas CL84

Ausgabe: 0106

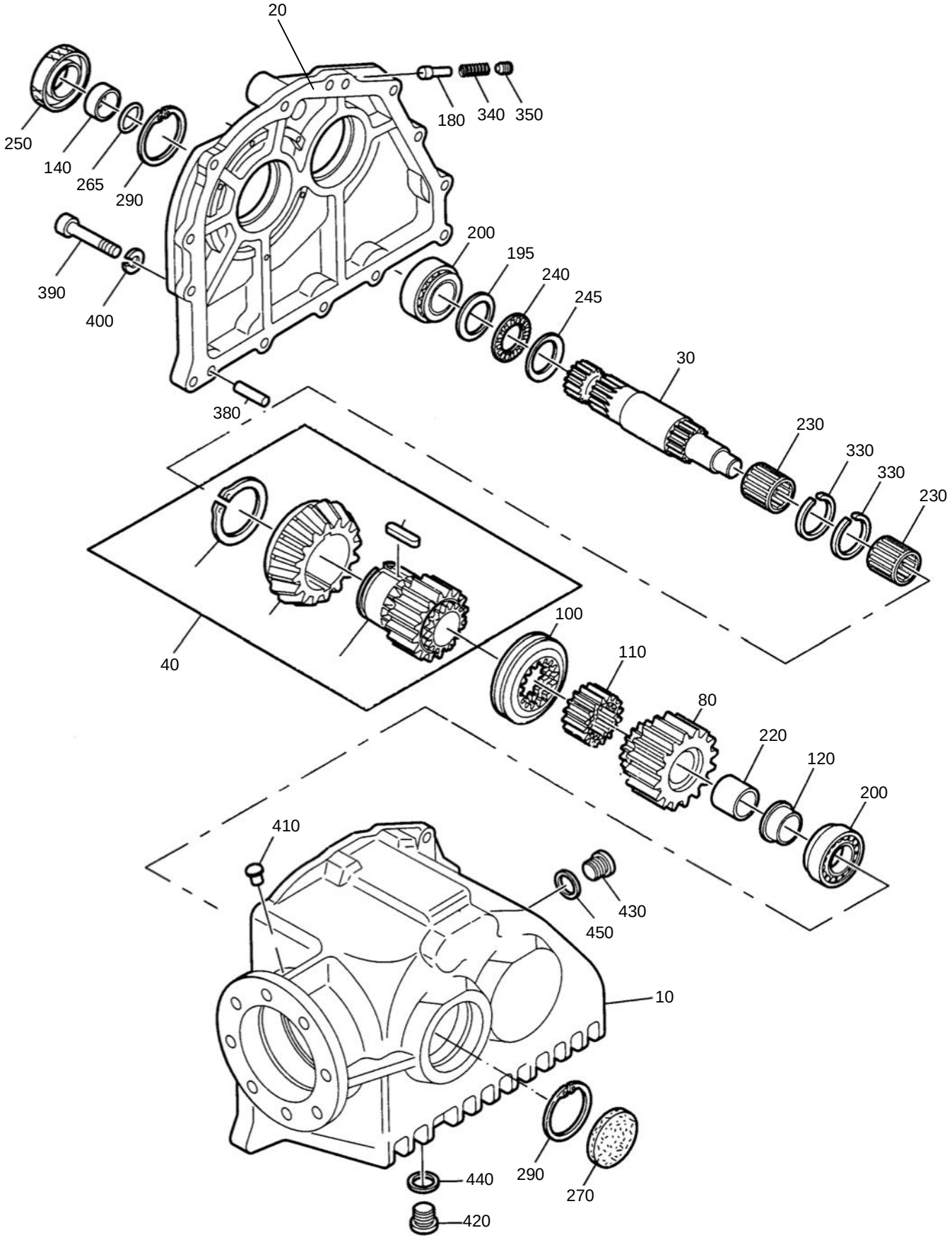

Schaltgetriebe Claas CL88

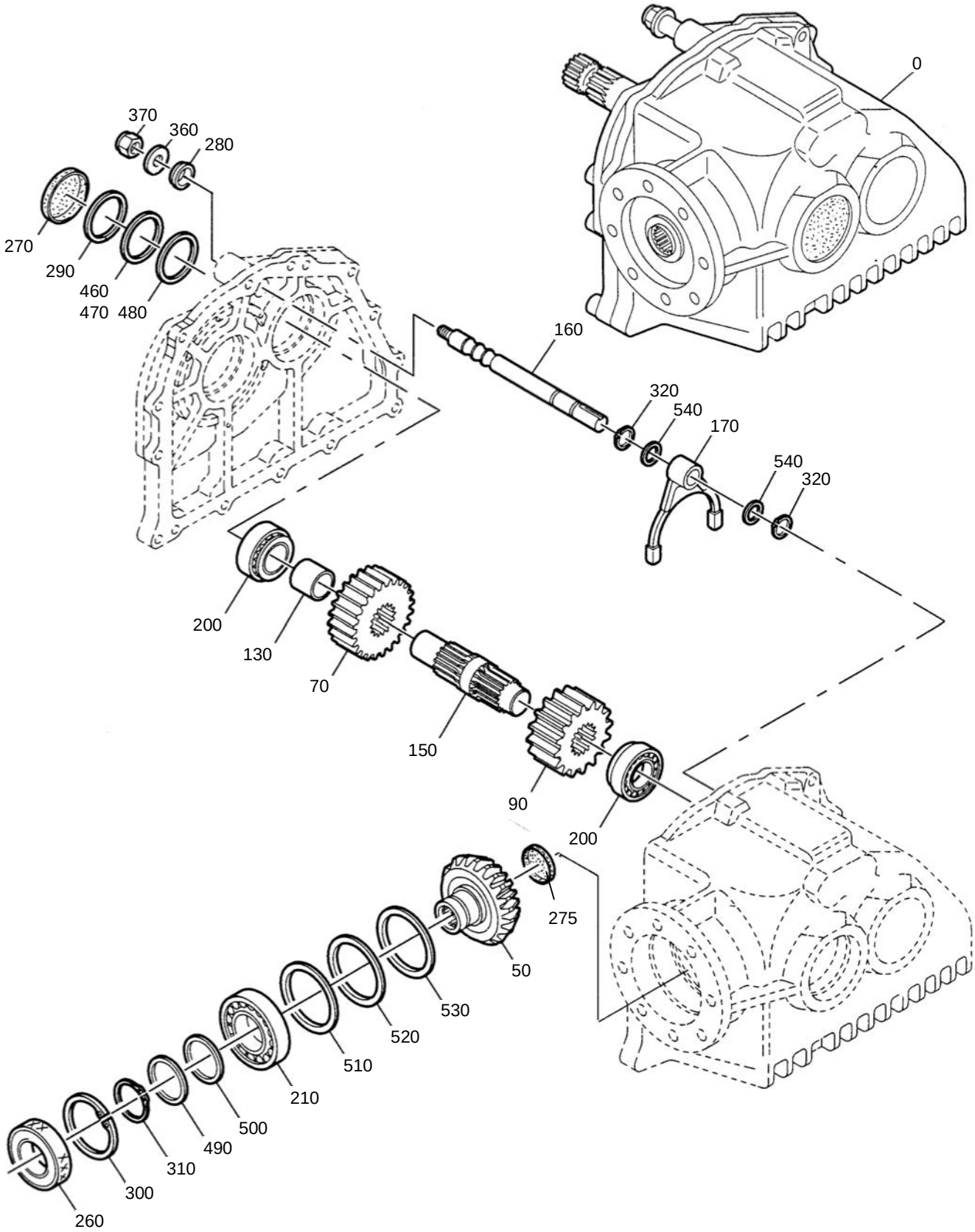

Blatt-Nr.: 148-3417 Bl.2

Schaltgetriebe Claas CL88

Ausgabe: 0106

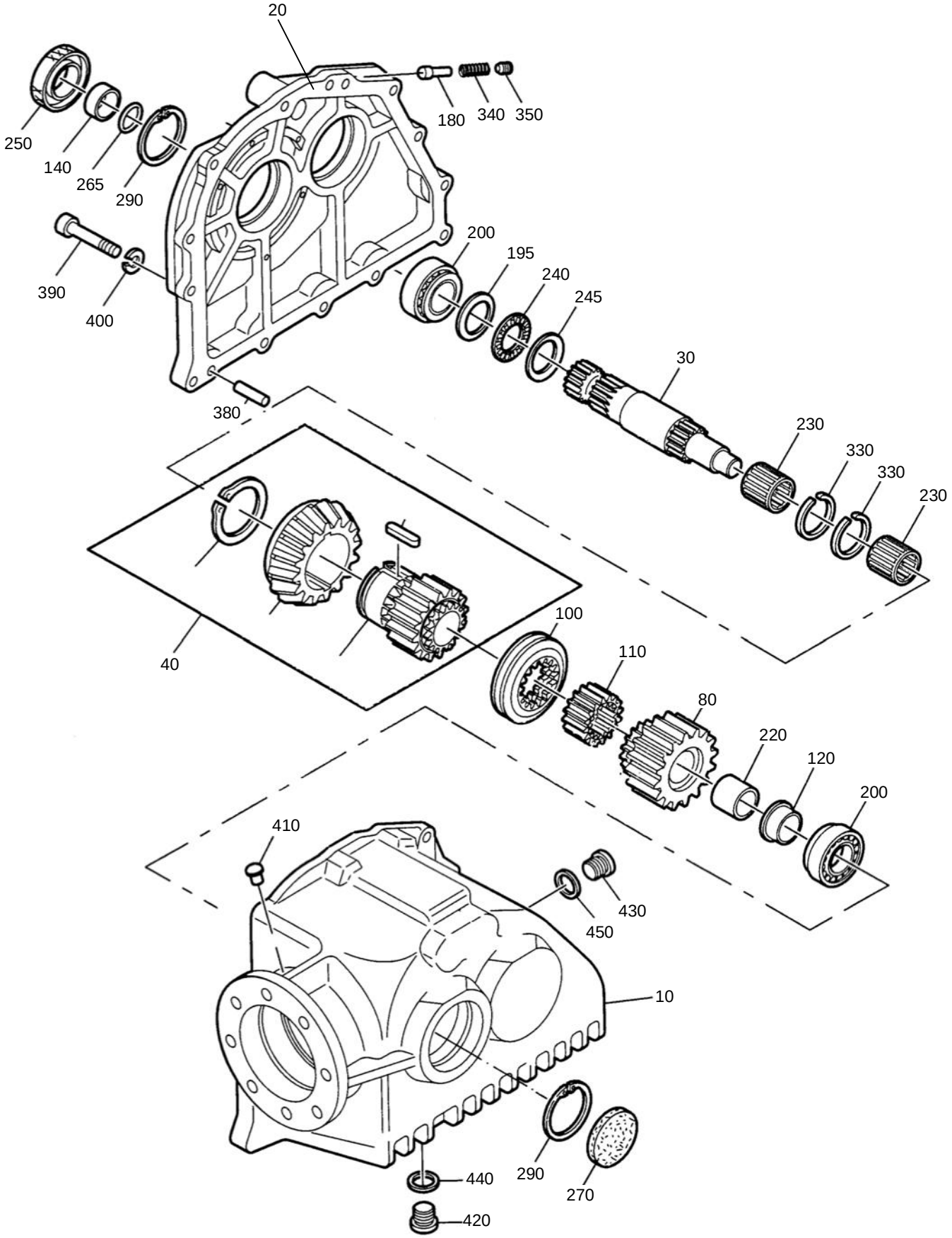

Blatt-Nr.:148 - 3423

Schaltgetriebe FX

Ausgabe:0106

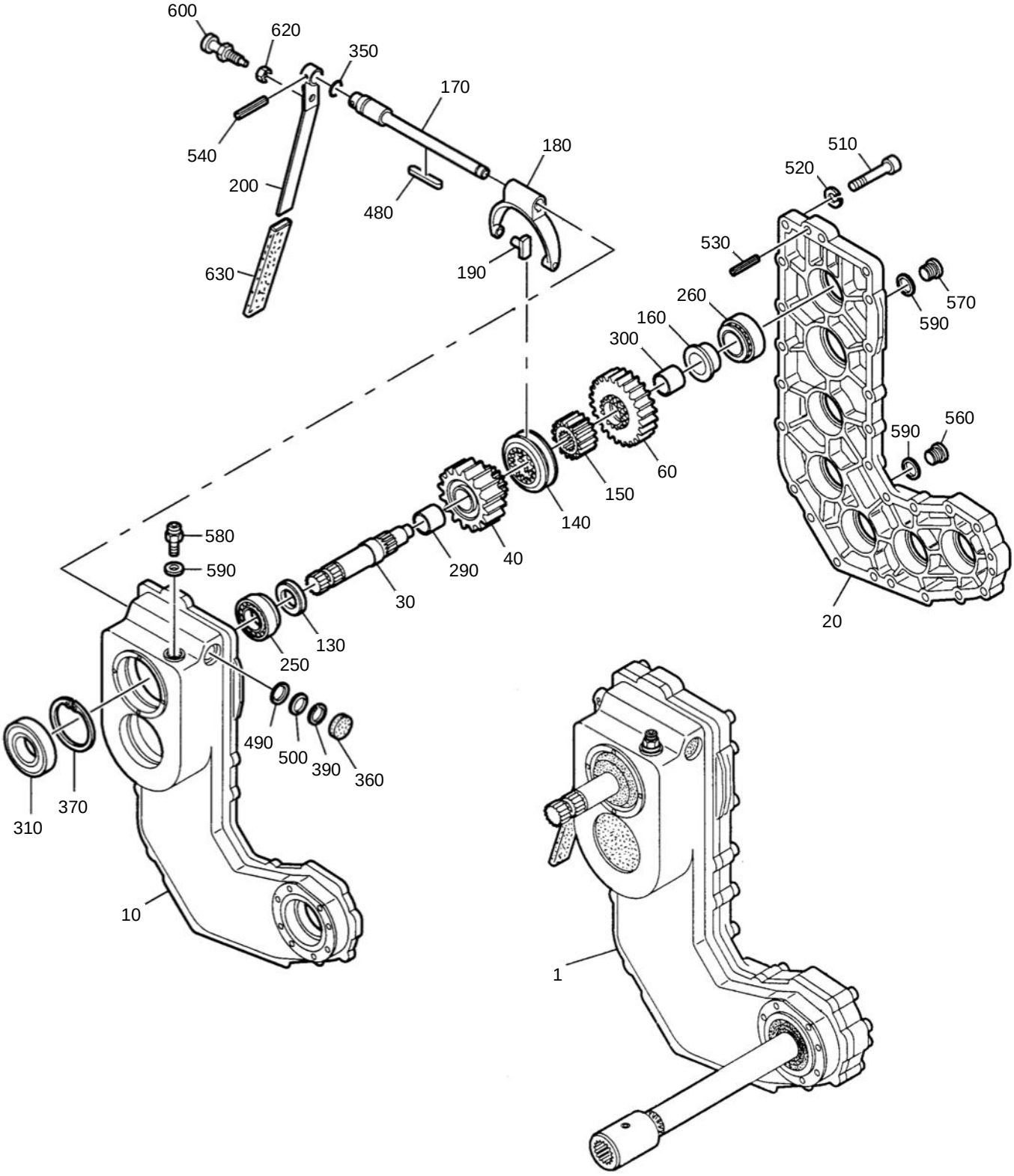

Schaltgetriebe FX

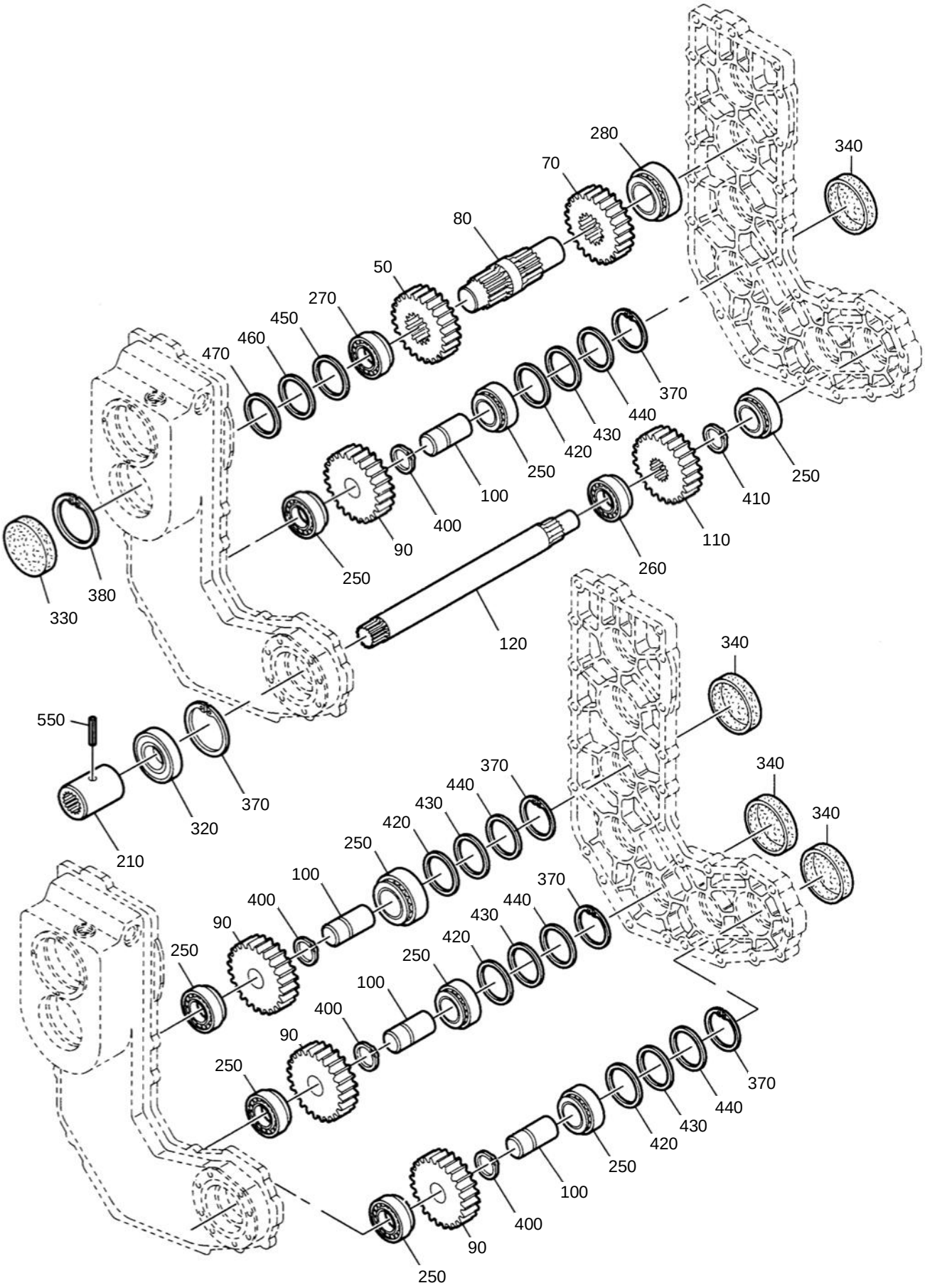

Schaltgetriebe – CX **(für FX30...+ CHX)**

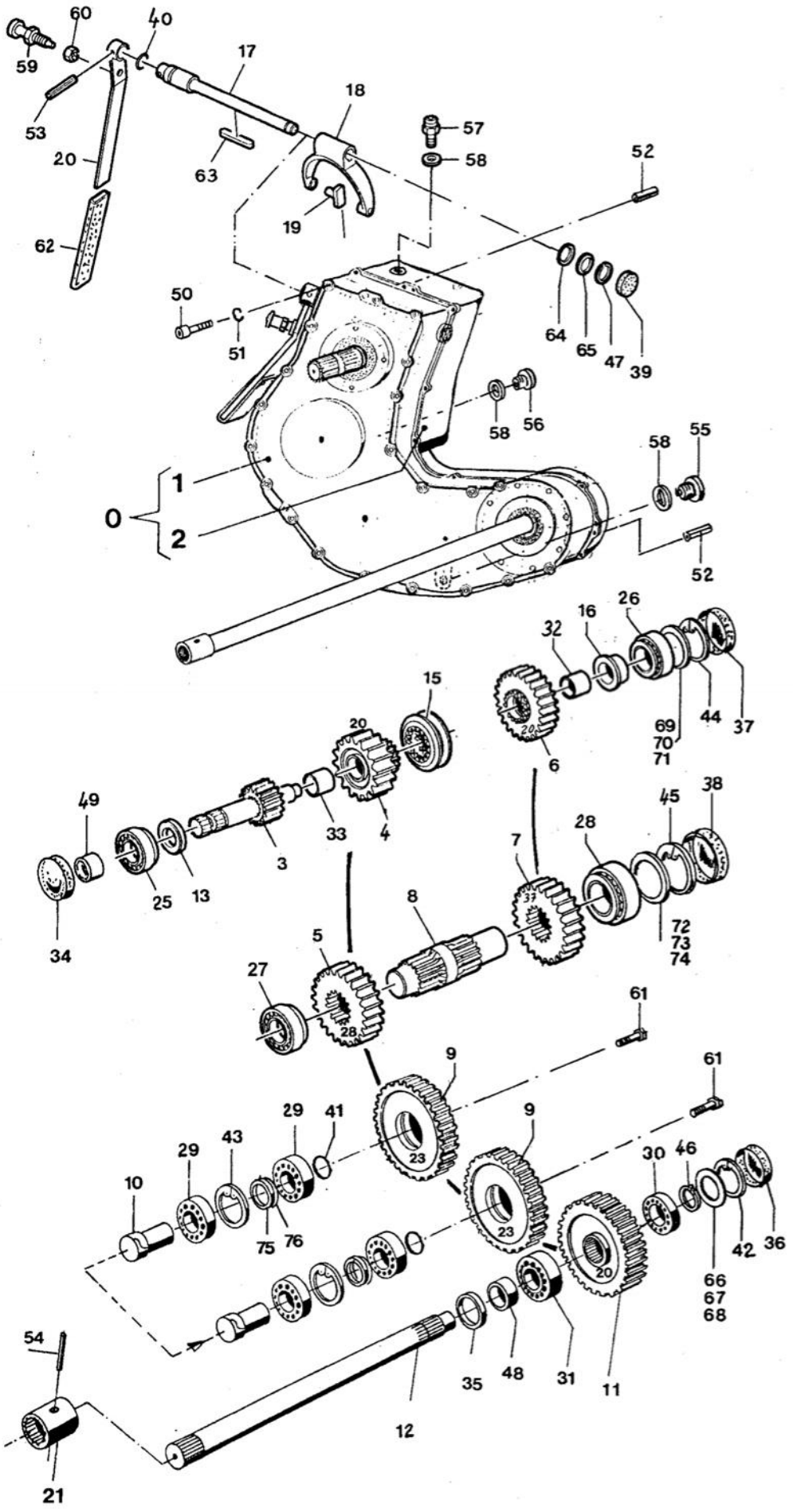

Schaltgetriebe – CX (für FX30...+ CHX)

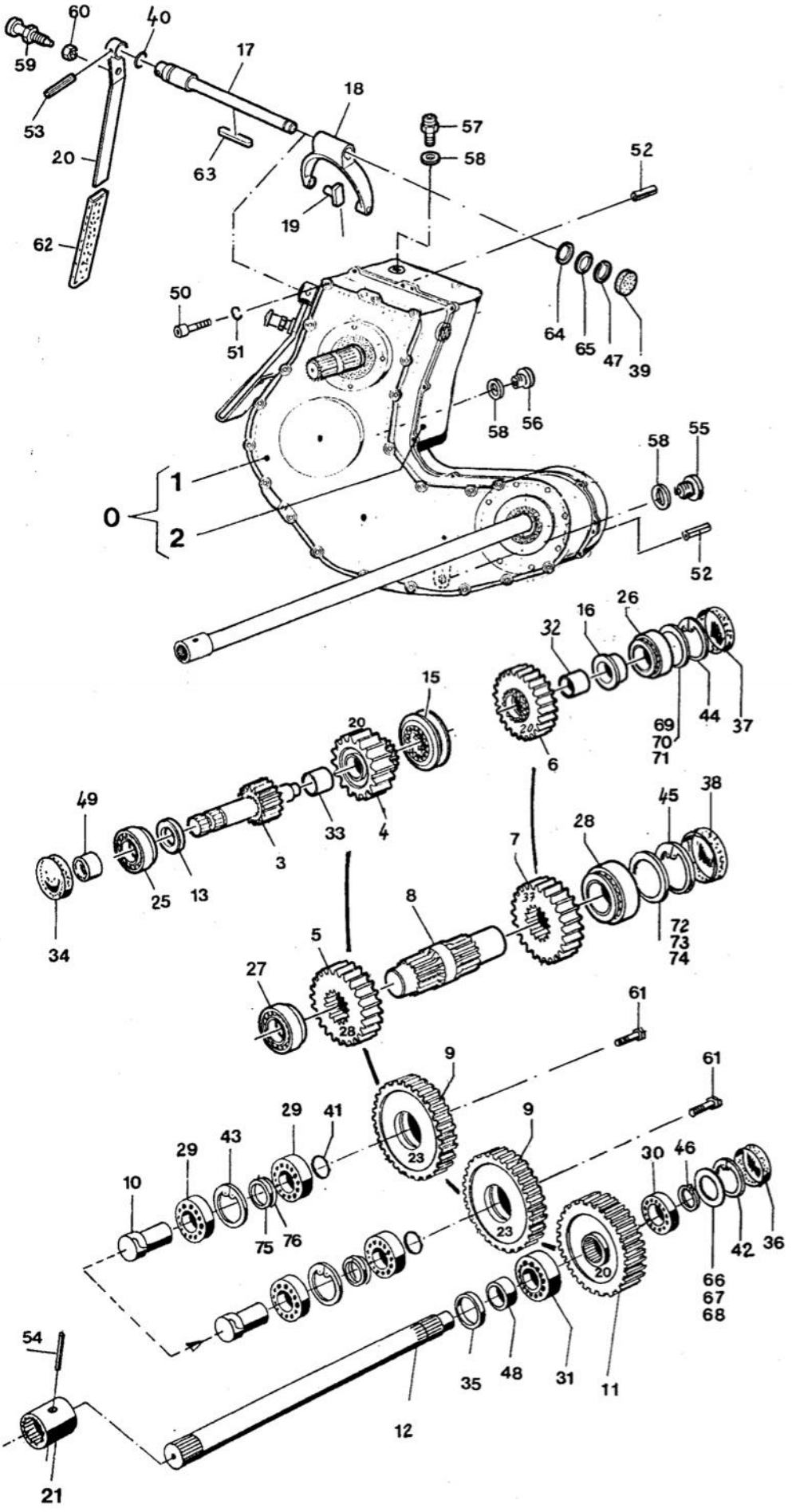

Beschriftung

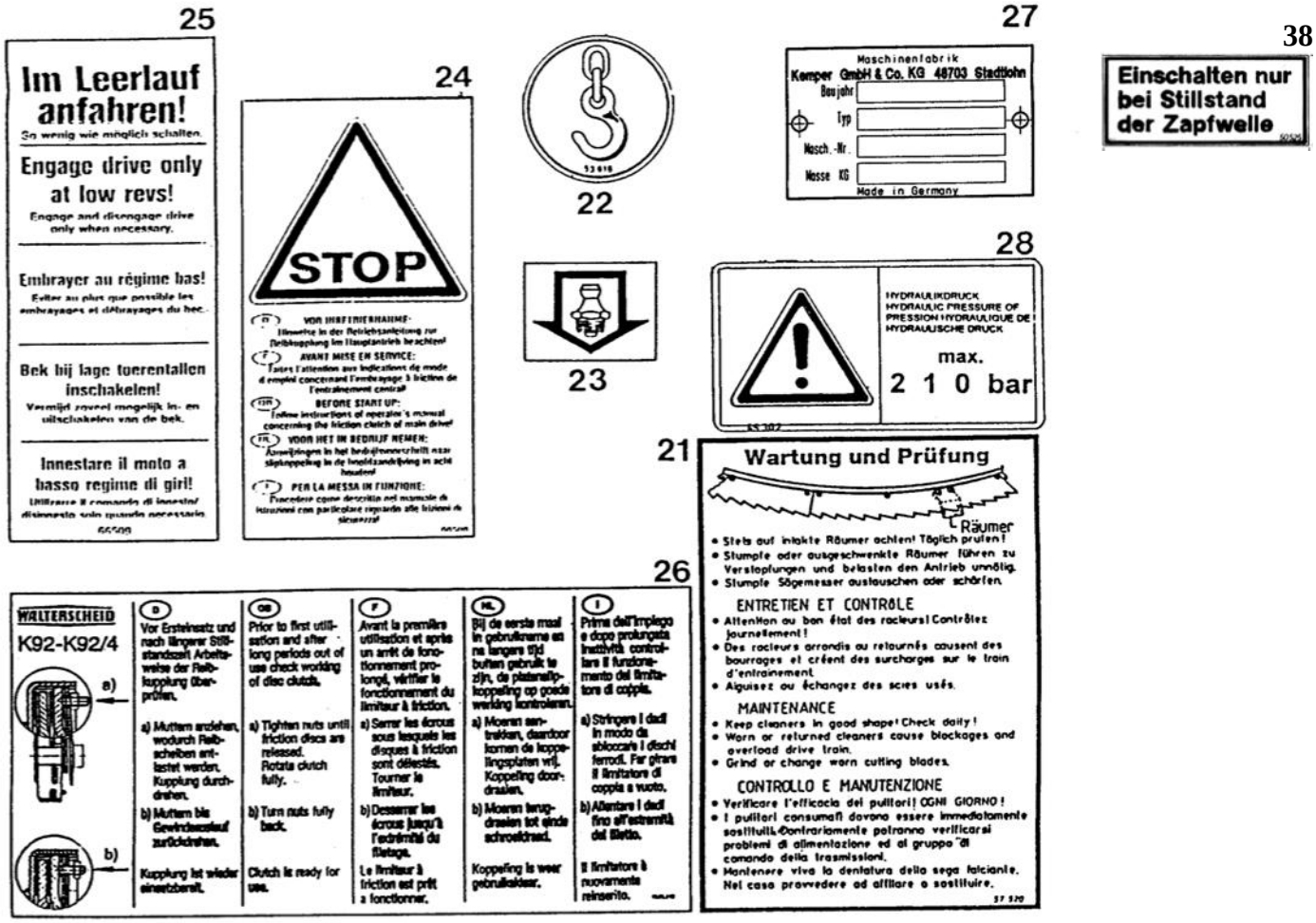

Richtlinien für Bestellungen

D

Richtlinien für Bestellungen:

1 Ersatzteile-Bestellungen sind über den zuständigen Händler einzureichen und müssen folgende Angaben enthalten:
   1. Maschinentype und Maschinennummer
   2. Menge der Ersatzteile
   3. Bestellnummer und Benennung der Teile
   4. Gewünschte Versandart
   5. Versandadresse mit Postleitzahl Bei Bahnversand auch Bestimmungsbahnhof

2 Ersatzteilbestellungen sind stets getrennt aufzugeben.

3 Bei telefonischen Bestellungen übernehmen wir für die Richtigkeit der Lieferung keine Gewähr.

4 Muster sind kostenfrei einzusenden und müssen einen Anhänger tragen, der folgende Vermerke enthält:
   1. Anschrift des Absenders
   2. Hinweis auf die Bestellung
   3. Maschinentype und Maschinennummer.

5 Beim Einbau von Teilen fremder Herkunft erlischt die Gewährleistungspflicht.

6 Wir geben Ersatzteile in der Regel einzeln ab, doch behalten wir uns vor, anreihende Teile mitzuliefern, wenn das Auswechseln des einzelnen Teiles nicht zweckdienlich ist.

Besondere Hinweise

+ = Das Ersatzteil paßt auch für ältere Maschinen. Sind mehrere Ersatzteilausführungen aufgeführt, paßt die Position bis einschließlich der nächsten mit — Zeichen.

— = Das Ersatzteil paßt nur ab der aufgeführten Maschinennummer bzw. nur in dem angegebenen Nummernbereich.

O = Die näheren Angaben über die Austauschbarkeit dieses Ersatzteiles gibt die am unteren Blatt genannte Änderungsmitteilung.

◆ = Das Teil ist ein Verschleißteil oder ein für die Lagerhaltung empfohlenes Ersatzteil.

X = in Spalte Stückzahl heißt: nach Bedarf.

✱ = in Spalte Stückzahl heißt: laufende Meter.

Die Hinweise: rechts, links, vorn und hinten sind in Fahrtrichtung zu verstehen.

Lieferbedingungen:

Der Versand von Ersatzteilen sowie die Durchführung von Reparaturaufträgen erfolgen ausnahmslos gegen Nachnahme. Versand- und Verpackungskosten gehen zu Lasten des Empfängers.

GB

How to Order:

1) Spares orders are to be placed via the appropriate dealer and must contain following details:
   a) Type and serial number of machine
   b) Quantity of part required
   c) Serial No. and description of part
   d) Mode of despatch
   e) Consignee's address (in the event of rail consignment, please state nearest station).

2) Orders for spare sparts must be kept separate.

3) No guarantee for correct delivery or supply can be assumed in respect of telephoned orders.

4) Specimens are to be sent us free of charge and must be provided with a tag or label bearing the following information:
   a) Sender's full address
   b) Reference to order number and date
   c) Type and serial number of machine

5) Installing spare parts of other origin causes the guarantee to become invalid.

6) Spare parts are usually supplied singly, but the right is reserved to supply adjacent components where replacement of the individual part on its own appears inadvisable.

Special Notes:

Symbols used have the following meanings:

+ : The part fits older machines also. Where various types of spares are listed, they can be used as far as the one marked with '—'.

— : This part can be used only from the serial number shown, or for the group indicated.

O : Further details regarding interchangeability of these parts are given the amendments indicated in the last page.

◆ : This is a wearing part, or one that is recommended as a stock item.

X : This symbol appearing in the column headed 'Quantity' means 'as required'.

✱ : This symbol in the column 'Quantity' indicates 'linear meters'.

The expressions: right, left, front and rear are to be understood in the direction of travel.

Conditions of Supply:

Spare parts are supplied and repair orders completed on CAD terms only. Costs for despatch and packing will be for the account of the consignee.

F

Directives pour remettre vos commandes:

(1) Vos commandes de pièces de rechange doivent être remises à l'agent qualifié et doivent contenir les indications suivantes:
   1. Type et numéro de machine
   2. Nombre de pièces de rechange
   3. N° de référence et désignation des pièces
   4. Mode d'expédition désiré
   5. Adresse du destinataire avec numéro de code départemental
      En cas d'envoi par chemin de fer, prière d'indiquer la gare de destination

(2) Les commandes de pièces de rechange doivent toujours être remises séparément

(3) En cas de commande téléphonique, nous ne garantissons pas la conformité de la livraison

(4) Les modèles doivent nous être expédiés franco et ils doivent être munis d'une étiquette mentionnant:
   1. L'adresse de l'expéditeur
   2. La référence à la commande
   3. Le type et le numéro de machine

(5) Le montage de pièces étrangères rend caduque toute garantie de notre part

(6) D'une facon générale, nous fournissons les pièces de rechange séparément mais nous nous réservons la possibilité de joindre les pièces attenantes si nous considérons qu'il n'est pas judicieux de changer une seule pièce

Recommandations spéciales

+ = cette pièce de rechange s'adapte également sur les anciennes machines. Si plusieurs pièces de rechange sont indiquées, la même référence est valable pour toutes jusques et y compris la prochaine pièce marquée du signe —

— = cette pièce de rechange n'est adaptable qu'à partir du numéro de machine indiqué ou bien seulement dans la série de numéros indiqués

O = les modifications portées sur le dernier feuillet fournissent tous renseignements complémentaires sur l'adaptabilité de cette pièce de rechange

◆ = cette pièce est une pièce de fatigue ou bien il est recommandé de l'avoir en stock

X = signifie dans la colonne „nombre de pièces" : selon les besoins

✱ = signifie dans la colonne „nombre de pièces" : mètres courants

Les indications : droite, gauche, avant et arrière, s'entendent en considérant le sens de la marche.

Conditions de Livraison:

Tous les envois de pièces de rechange de même que tous les travaux de réparation sont effectués contre remboursement sans exception. Les frais de port et d'emballage sont à la charge du destinataire.

Richtlinien für Bestellungen

I

Regole per l'ordinazione

1. Le ordinazioni dei ricambi devono essere inviate attraverso la rappresentanza competente e devono contenere i siguenti dati:
   1. Tipo e numero della macchina
   2. Quantità dei pezzi di ricambio
   3. Numero d'ordinazione e denomiazione dei pezzi
   4. Tipo di spedizione desiderato
   5. Indirizzo della spedizione con numero di codice postale. Nel caso di spedizione per ferrovia anche la stazione di destinazione.
2. Le ordinazioni di pezzi di ricambio devono essere sempre consegnate separate.
3. Nel caso di ordinazioni telefoniche non ci assumiamo responsabilità circa la giustezza della consegna.
4. I campioni devono essere inviati esenti da spese e devono essere muniti di un cartellino, con queste indicazioni:
   1. Indirizzo del mittente
   2. Indicazioni relative all'ordinazione
   3. Tipo e numero della macchina
5. Nel caso di montaggio di pezzi di provenienza esterna viene a scadere il diritto di garanzia.
6. Normalmente noi forniamo singolarmente i pezzi di ricambio, ma ci riserviamo di fornire anche i pezzi vicini nel caso in cui la sostituzione di un unico pezzo non sia sufficiente.

Segni particolari:

+ = Il pezzo di ricambio è adatto anche per modelli vecchi. Se sono indicate più versioni del ricambio la posizione è adatta fino a quella seguente contrassegnata da un — compresa.

— = Il ricambio vale solo a partire dal numero della macchina indicato o solo per la serie compresa tra i due numeri indicati

O = I dati precisi sulla sostiuibilità di questo pezzo di ricambio sono indicati nella Comunicazione di modifica sul foglio inferiore.

◆ = Il ricambio è un pezzo ad usura o un pezzo di ricambio consigliabile per il magazzino

X = Nella colonna della quantità significa „secondo necessità"

✱ = Nella colonna della quantità significa „a metratura"

Le indicazioni „a destra, a sinistra, davanti e dietro" s'intendono in direzione di marcia.

Condizioni di consegna

La spedizione di ricambi e l'esecuzione di riparazioni ha luogo senza eccezioni contrassegno.
Le spese d'imballaggio e di spedizione sono a carico del destinatario.

NL

Richtsnoer voor bestellingen

1. Onderdelen dient u bij uw handelaar te bestellen met opgave van volgende punten:
   1. Machinetyp en machinenummer
   2. Hoeveelheid onderdelen
   3. Bestelnummer en beschrijving van onderdeel
   4. Gewenste manier van verzending
   5. Adres van ontvanger (met postkengetal). Bij vervoer per spoorweg: station
2. Onderdelen steeds afzonderlijk bestellen
3. Bij telefonische bestellingen borgen wij niet voor juiste levering
4. Monsters aan ons dient u steeds franco op te sturen en moeten zijn voorzien van een etiket met volgende opgaven:
   1. adres van afzender
   2. referentie van uw bestelling
   3. machinetyp en -nummer
5. Indien er onderdelen van een ander fabrikaat zouden worden gemonteerd, vervalt iedere aanspraak op garantie
6. Over 't algemeen leveren wij de onderdelen zonder toebehoren. Wij behouden ons echter voor, deze mede te leveren, indien de montage van het onderdeel alleen niet doelmatig zou zijn.

Opmerkingen

+ = Dit onderdeel past ook op oudere machines. Indien er meerdere onderdeel-uitvoeringen in de lijst staan, past dit onderdeel t.e.m. het eerstvolgende onderdeel met het teken —.

— = Onderdeel past alleen op de aangegeven machinenummer resp. groep van machinenummers.

O = Nadere inlichtingen over de mogelijkheid, dit onderdeel door andere te vervangen, vindt u in de „mededelingen" over veranderingen" op de laatste bladzijde.

◆ = Dit onderdeel is aan slijtage onderhevig; een voorraad hiervan is aan te bevelen.

X = in kolom „hoeveelheid": naar behoefte

✱ = in kolom „hoeveelheid": strekkende meter

De zinsneden rechts, links, voor en achter gelden in de rij-richting gezien.

Levercondities

Verzenden van onderdeelen en uitvoeren van reparatiewerkzaamheden geschieden uitsluitend onder rembours. Transport- en verpakkingskosten dient steeds de ontvanger te dragen.

E

Directrices para efectuar los encargos

(1) Los encargos de piezas han de hacerse a través del vendedor de la maquinaria que corresponda y han de ir acompañados de las siguientes indicaciones:
   1. Tipo y número de la máquina
   2. Cantidad de piezas que se encargan
   3. Denominación y número de la pieza
   4. Clase de envío que se desea
   5. Dirección del destinatario con número de distrito postal y, en caso de envío por ferrocarril, la estación de destino

(2) Los encargos de piezas de repuesto, cuando sean varios, se harán siempre por separado

(3) La casa no asume garantía alguna sobre los pedidos ordinarios cuando éstos se hacen por teléfono

(4) Las piezas que se envíen en calidad de muestra vendrán a porte pagado y deberán llevar una etiqueta en la que conste:
   1. Dirección del destinatario de la nueva pieza
   2. Indicación al encargo a que corresponde
   3. Tipo y número de la máquina

(5) En caso de utilización de piezas de otra procedencia, cesa nuestra obligación de garantía

(6) Generalmente suministramos piezas de repuesto sueltas, pero cuando se trata de piezas cuya función va encadenada a otras que resultan imprescindibles, nos reservamos el derecho a enviar el juego completo, si se trata de piezas que no resuelven el problema recambiando sólo la que se encarga.

Indicaciones especiales

+ = La pieza de repuesto sirve también para máquinas de modelo antiguo. Si se indican varios modelos de pieza, la posición vale hasta la siguiente indicada con el signo —.

— = La pieza de repuesto sólo sirve a partir del número de máquina que se indica y sólo dentro del margen de los números de máquina reseñados.

O = Los detalles exactos sobre la intercambiabilidad de esta pieza están contenidos en la notificación sobre modificaciones que se inserta en la última hoja.

◆ = La pieza es de las sometidas a desgaste o que se recomienda tros lineales".

X = Cuando figura en la columna de Nº de piezas quiere decir: „según necesidad".

✱ = Cuando figura en la columna de Nº de piezas quiere decir: „metros lineales".

Las indicaciones, „derecha", „izquierda", „delante" y „detrás" deben entenderse en el sentido de la marcha.

Condiciones de entrega

Tanto el envío de piezas de repuesto como la ejecución dei trabajos de reparación, se efectúan exclusivamente contra reembolso.
Los gastos de envío y de embalaje son por cuenta del cliente.

Produktions – und Verkaufsprogramm

MÄHVORSÄTZE FÜR SELBSTFAHRENDE FELDHÄCKSLER
UNIVERSAL - ANBAU-EXAKTFELDHÄCKSLER
SPEZIAL - MAISFELDHÄCKSLER
MAIS – PFLÜCK - VORSÄTZE

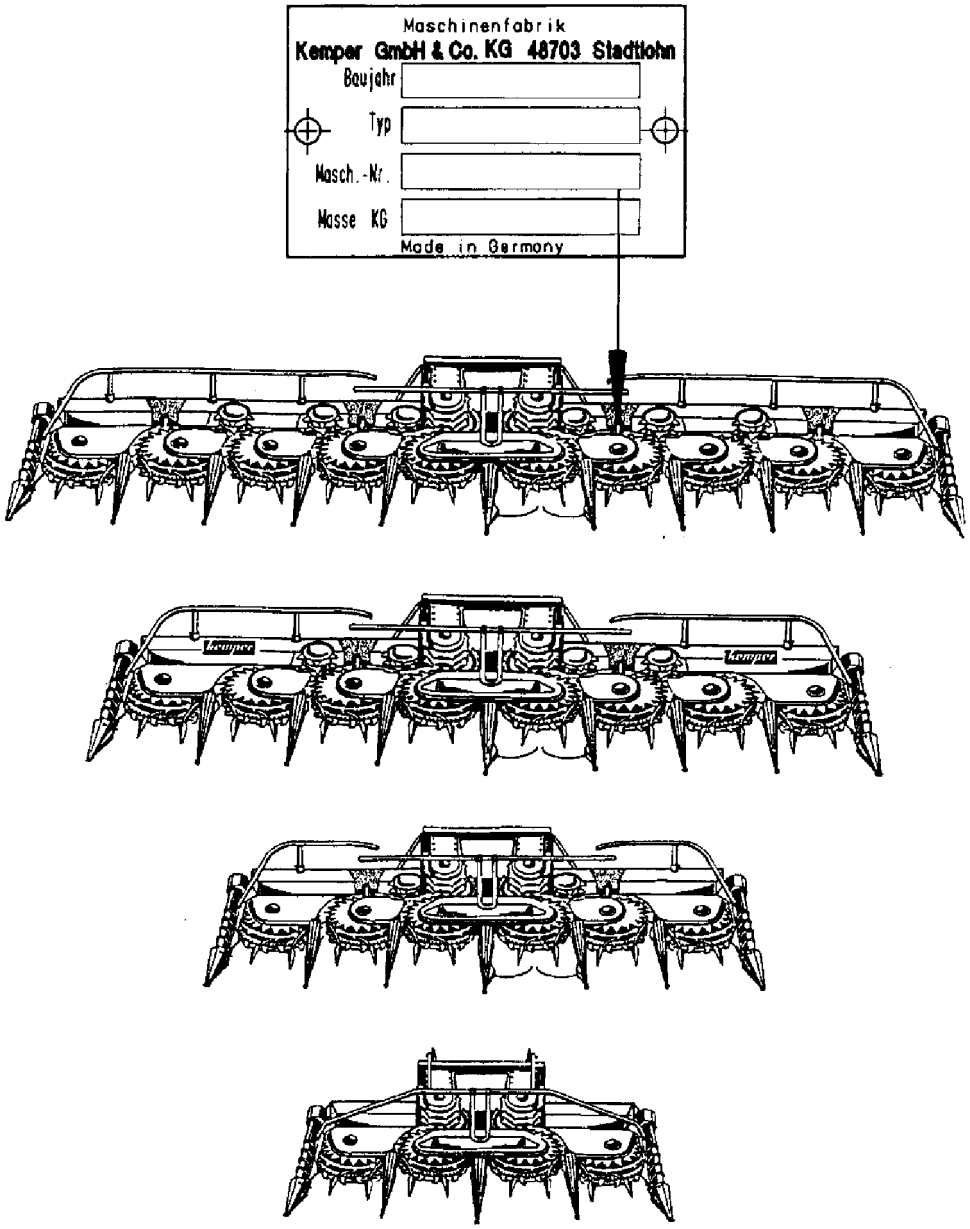

Ersatzteilbestellungen können bei Ihrem Händler, bei unserer Werksvertretung oder aber direkt beim KEMPER Ersatzteildienst erfolgen.

Mit freundlichen Grüßen Ihre

Maschinenfabrik KEMPER GmbH & Co. KG ● 48694 Stadtlohn